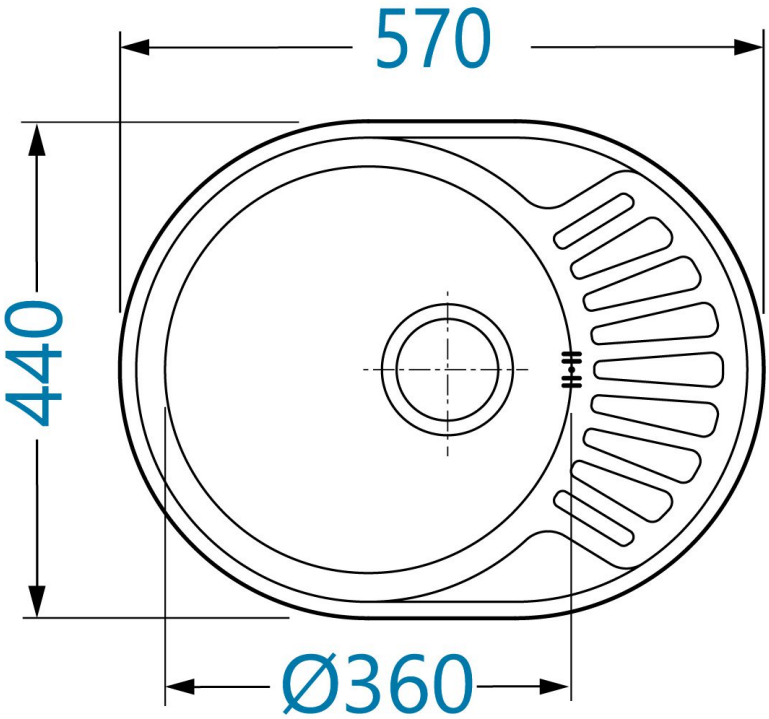
570
440
Ø360

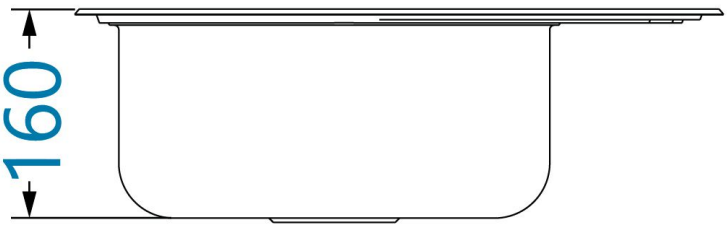
160

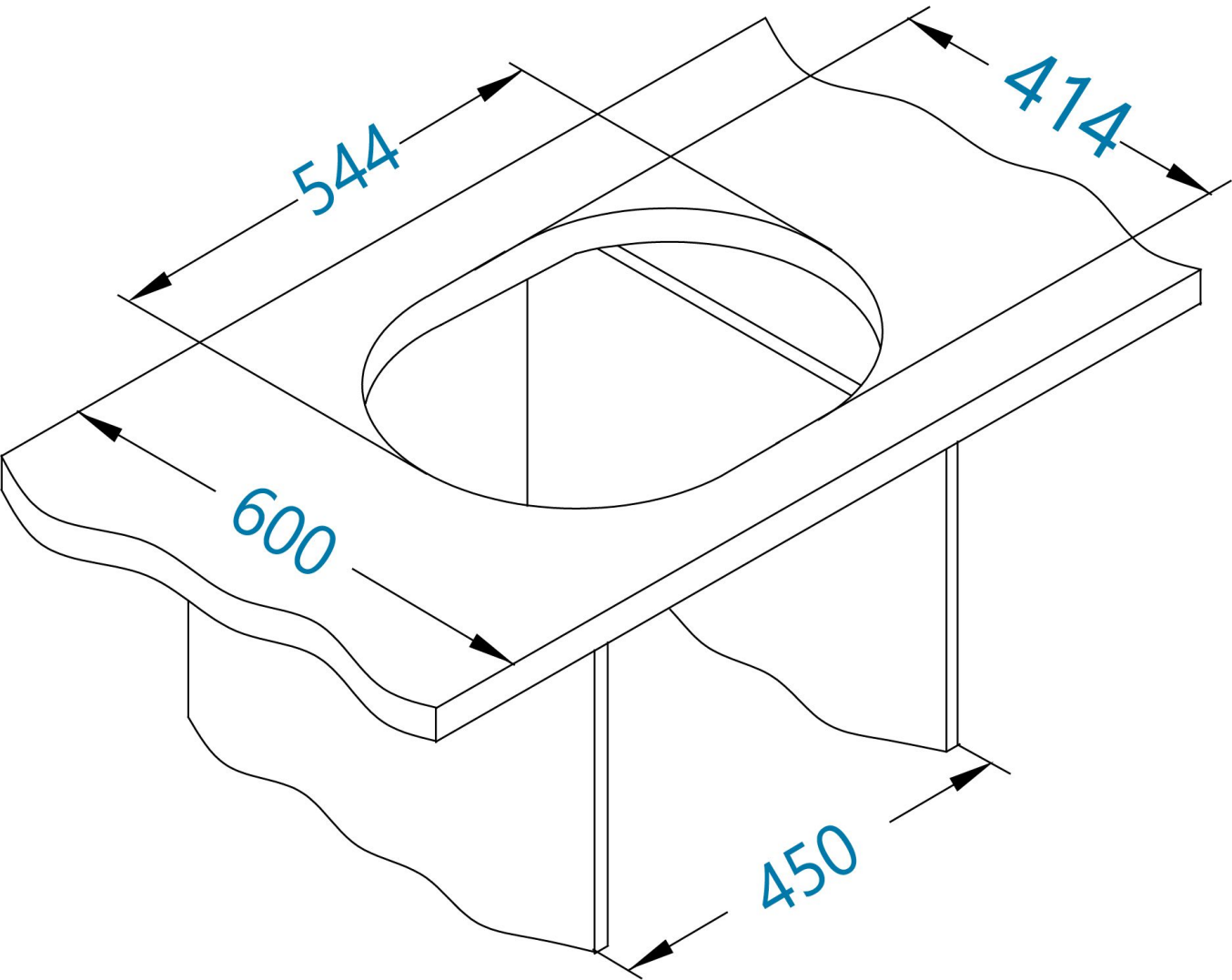
544
414
600
450