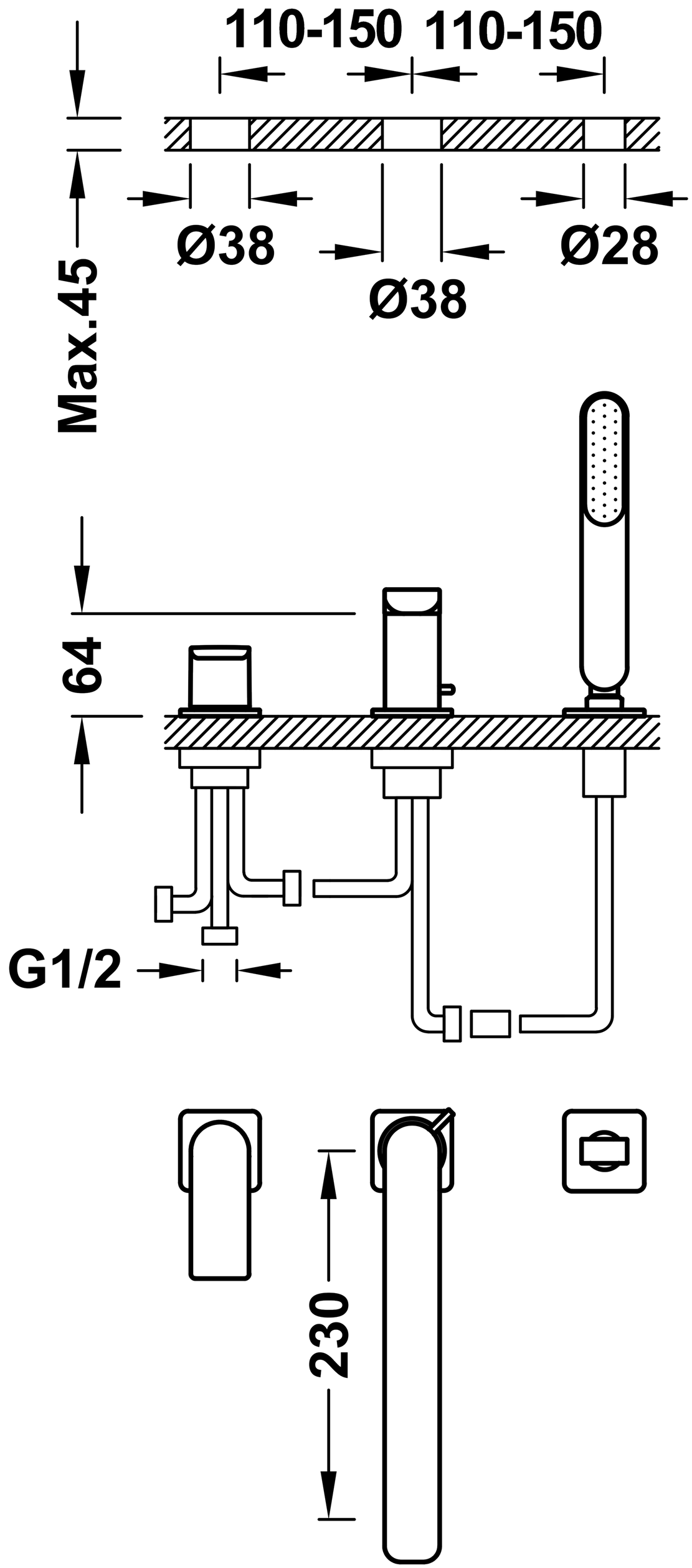
110-150
110-150
Ø38
Ø38
Ø28
Max.45
64
G1/2
230