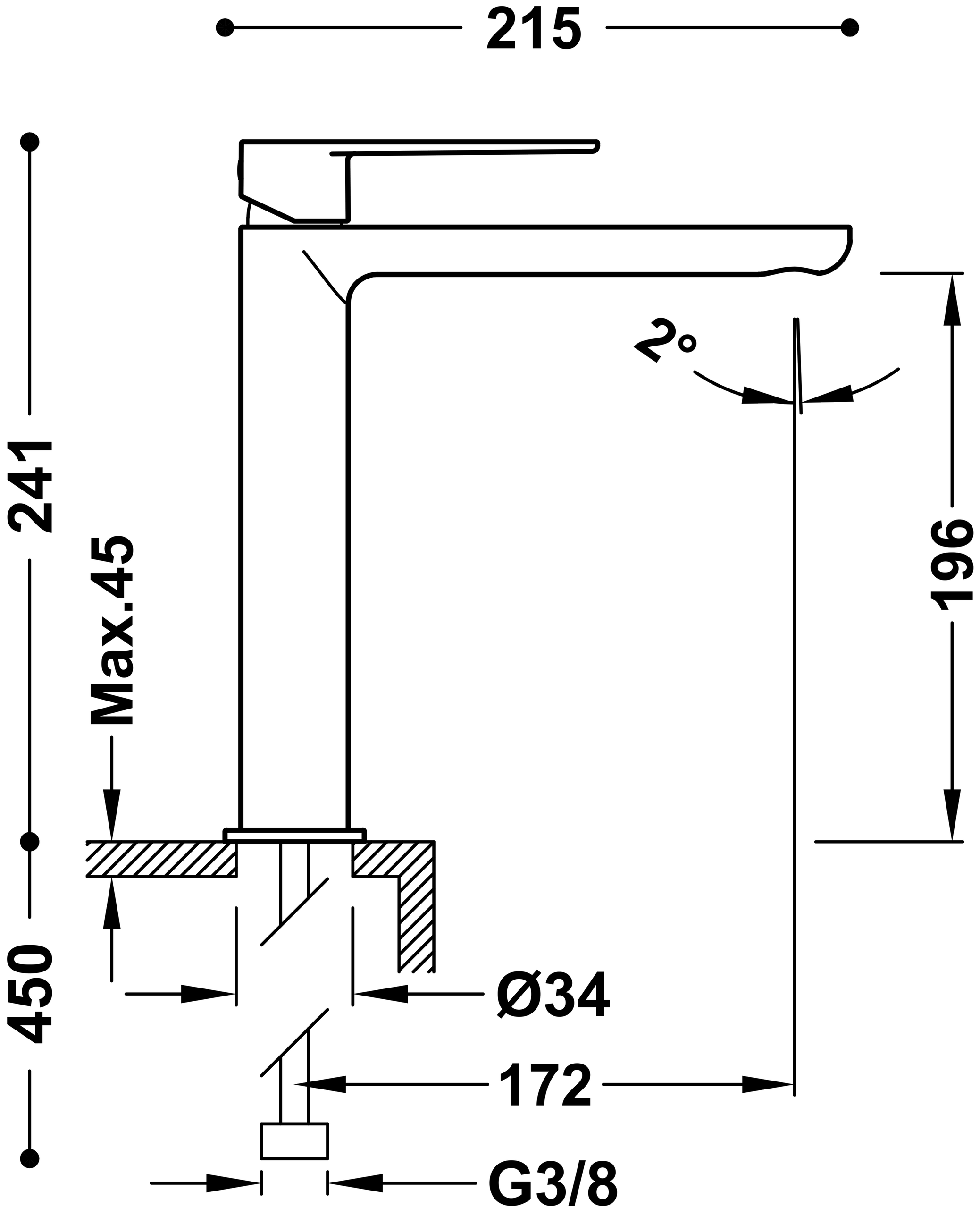
215
241
Max.45
450
2°
196
Ø34
172
G3/8