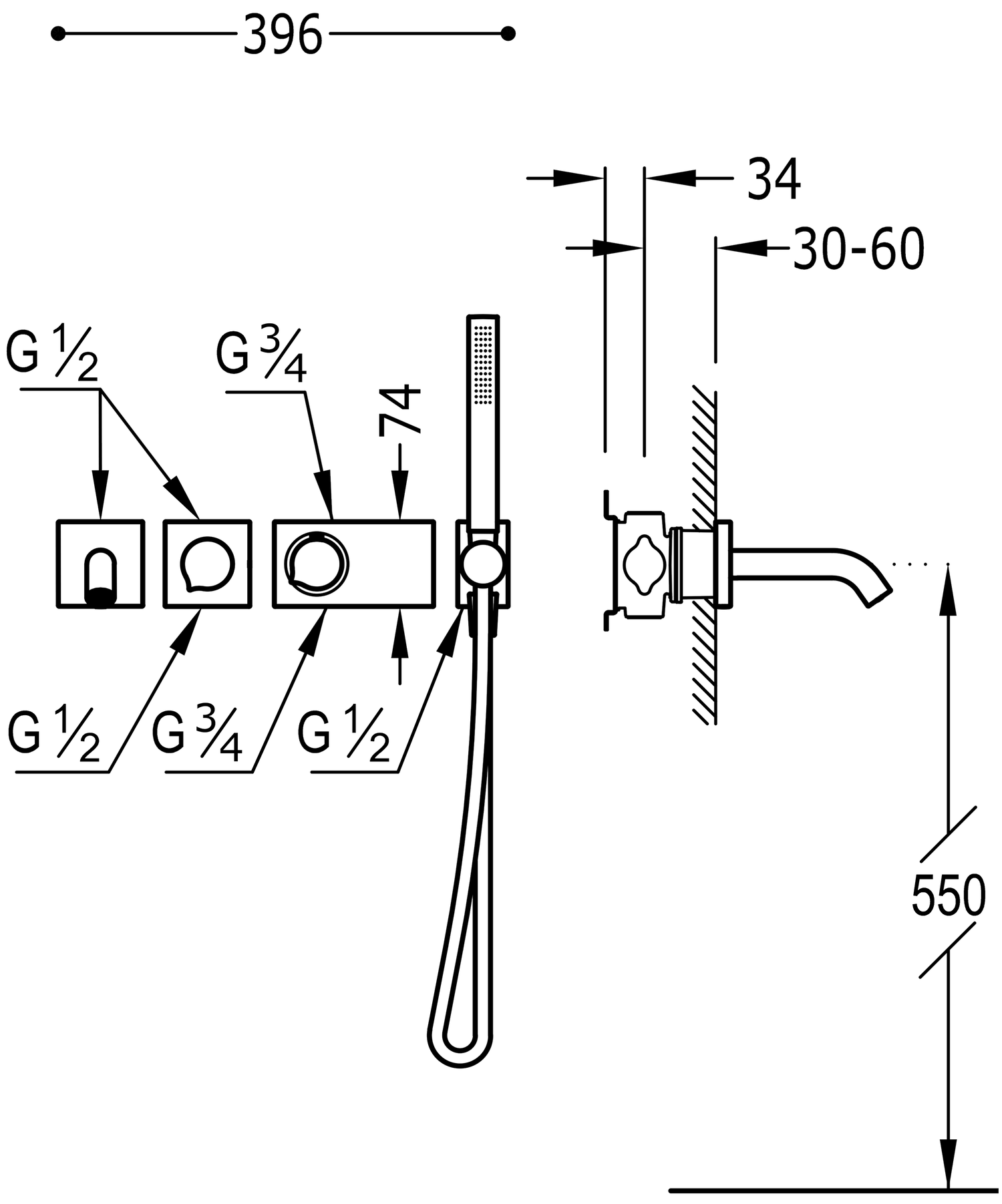
396
34
30-60
G ½
G ¾
74
G ½
G ¾
G ½
550