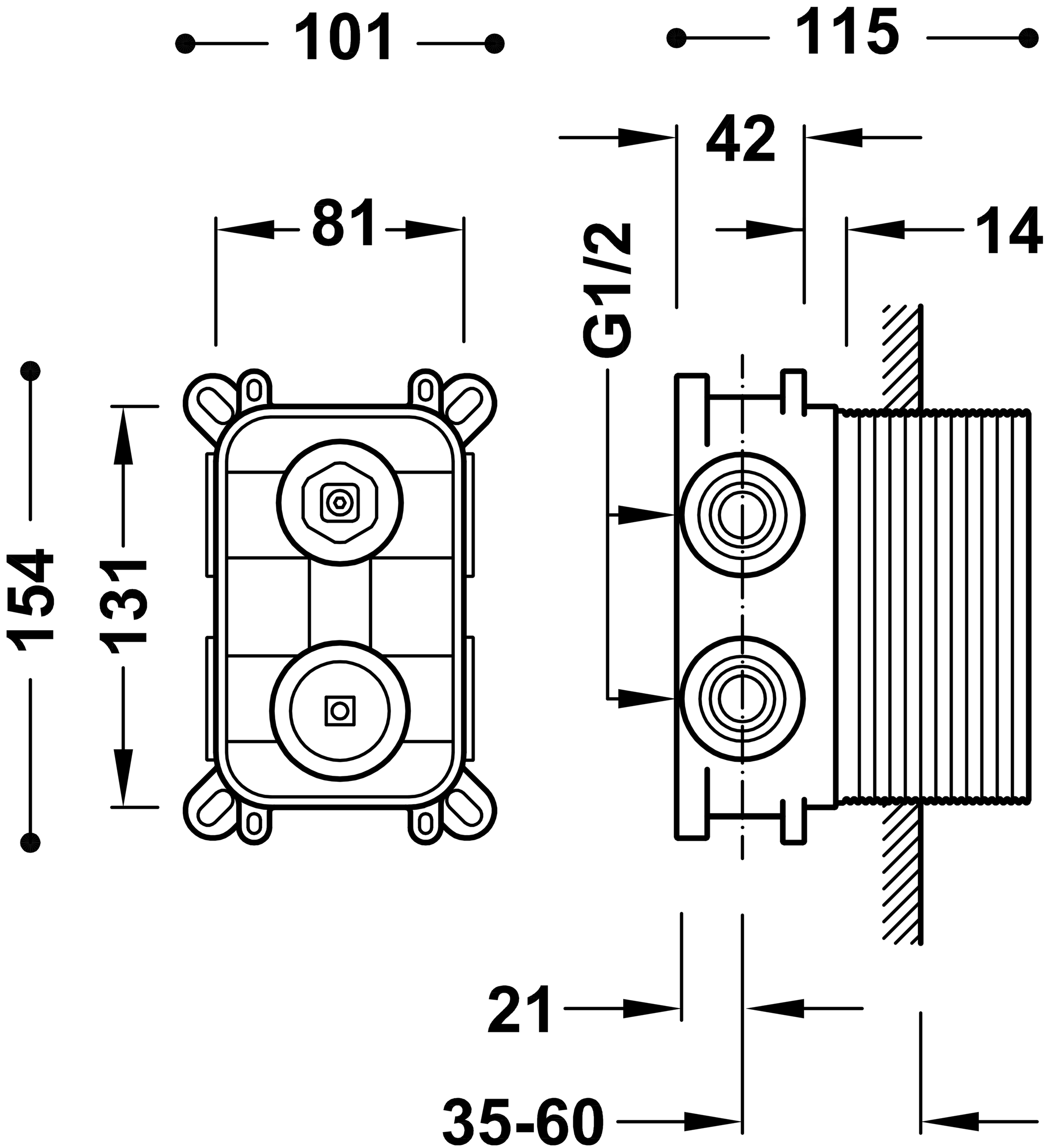
101
115
42
81
14
G1/2
154
131
21
35-60