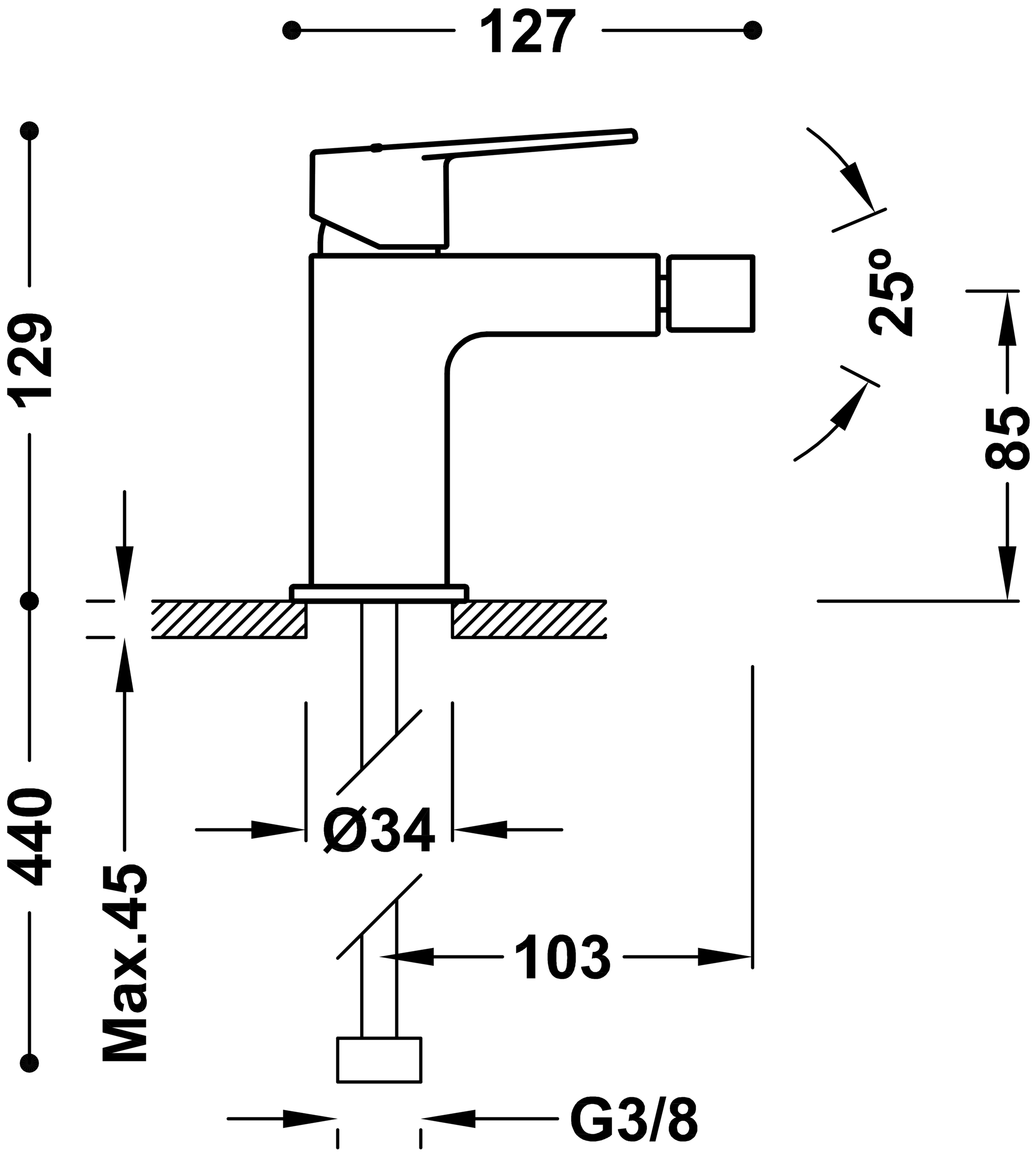
127
129
440
Max.45
Ø34
103
G3/8
25°
85