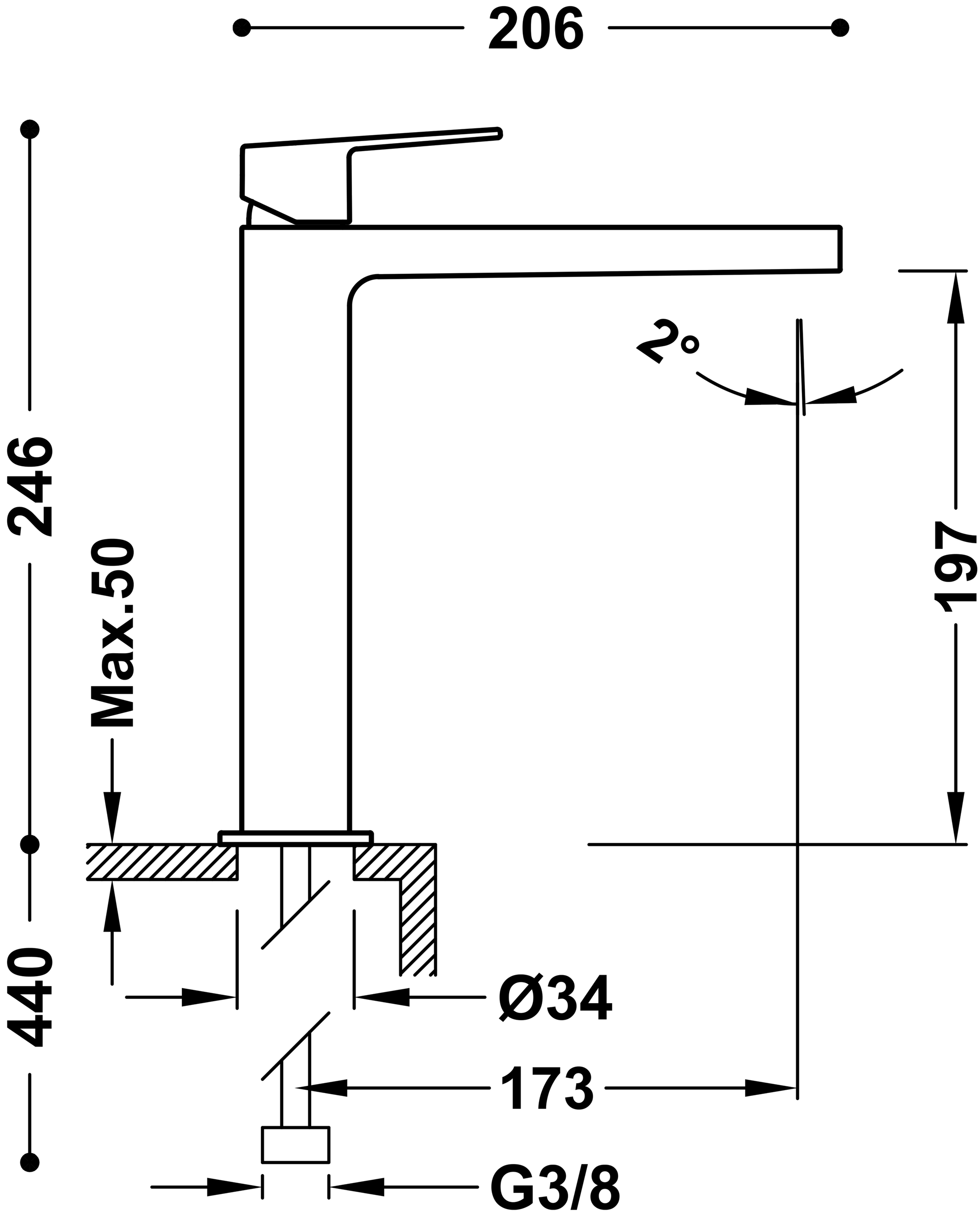
206
246
Max.50
440
2°
197
Ø34
173
G3/8