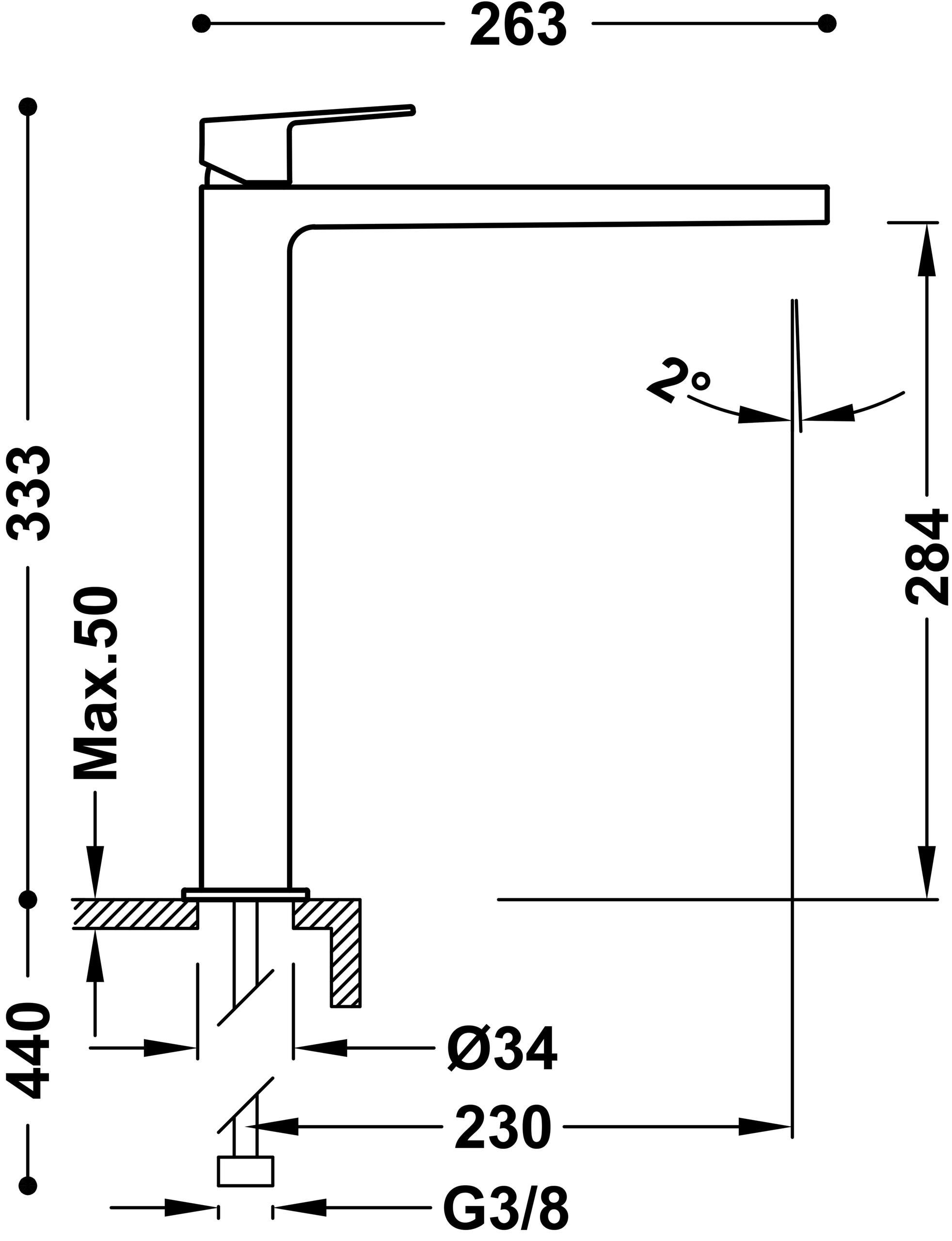
263
333
Max.50
440
2°
284
Ø34
230
G3/8