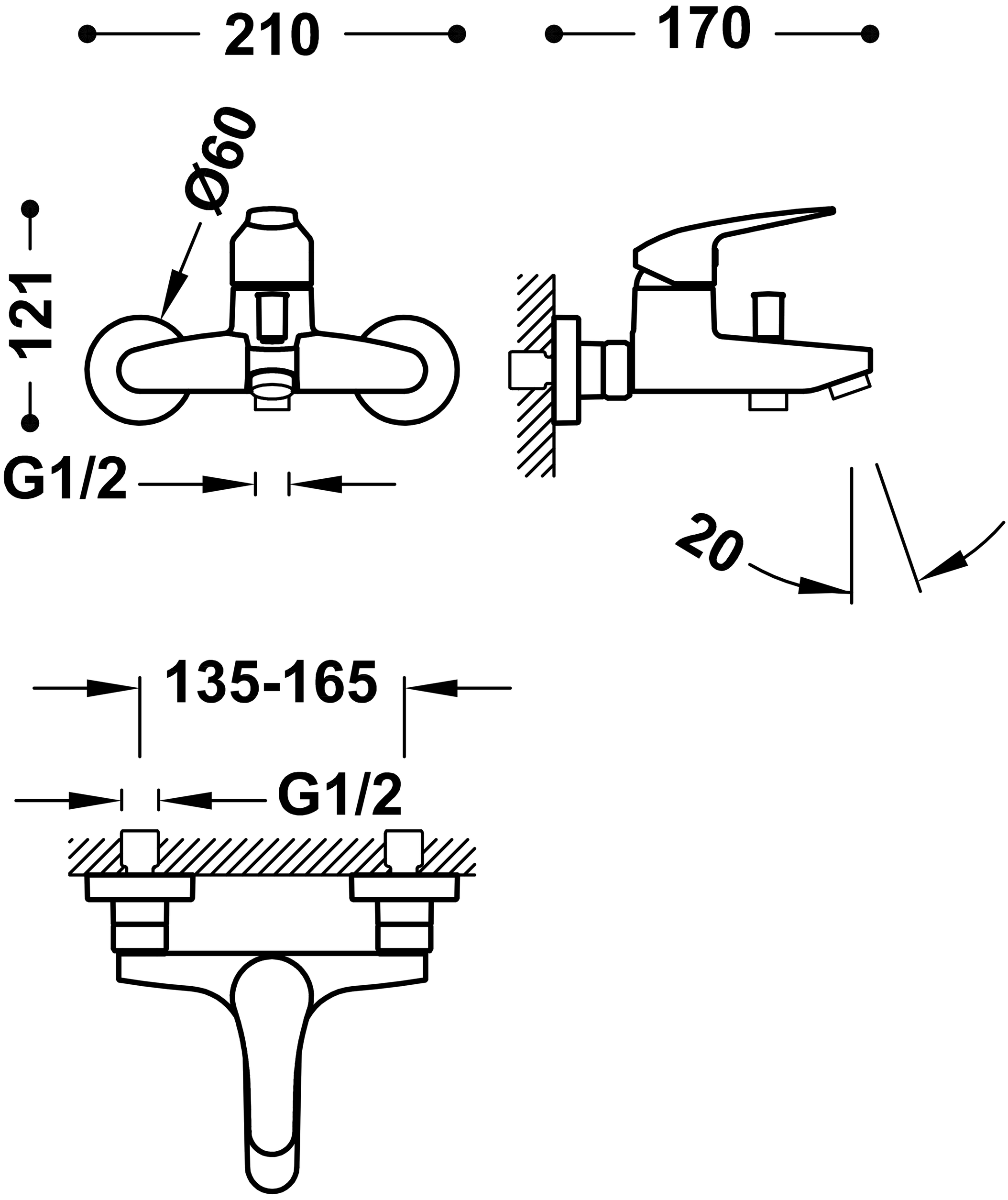
210
170
Ø60
121
G1/2
20
135-165
G1/2