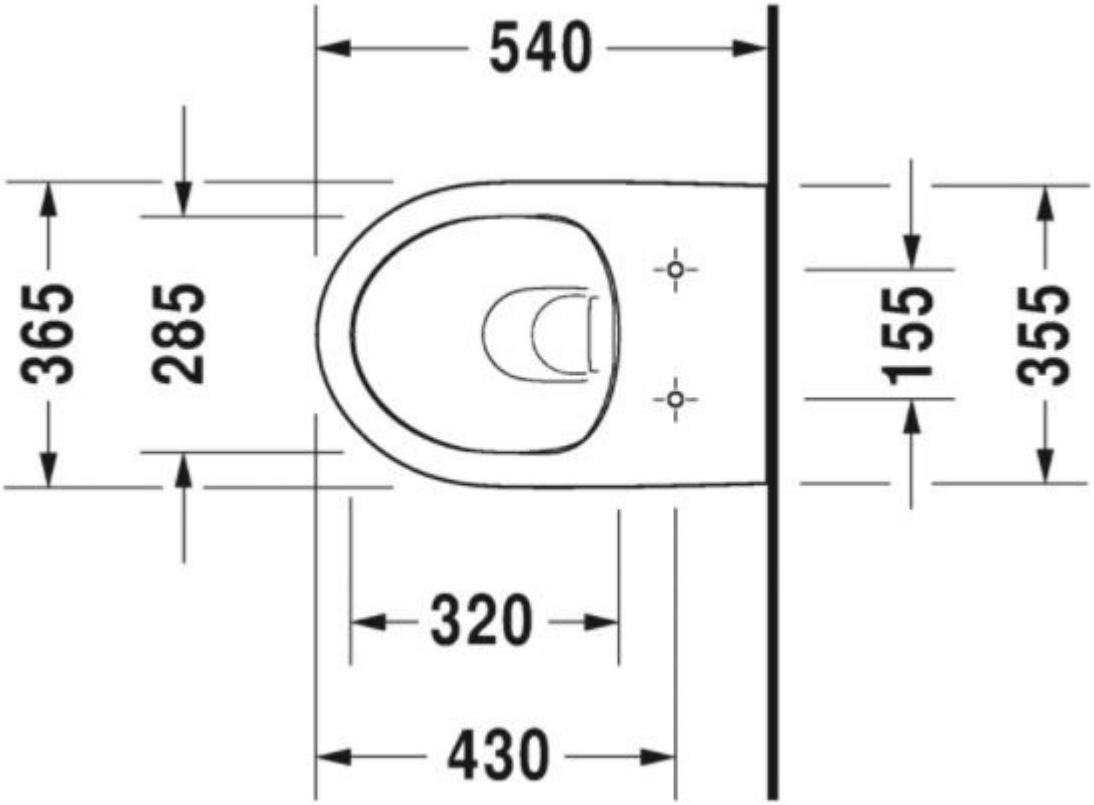
365
285
540
320
430
155
355