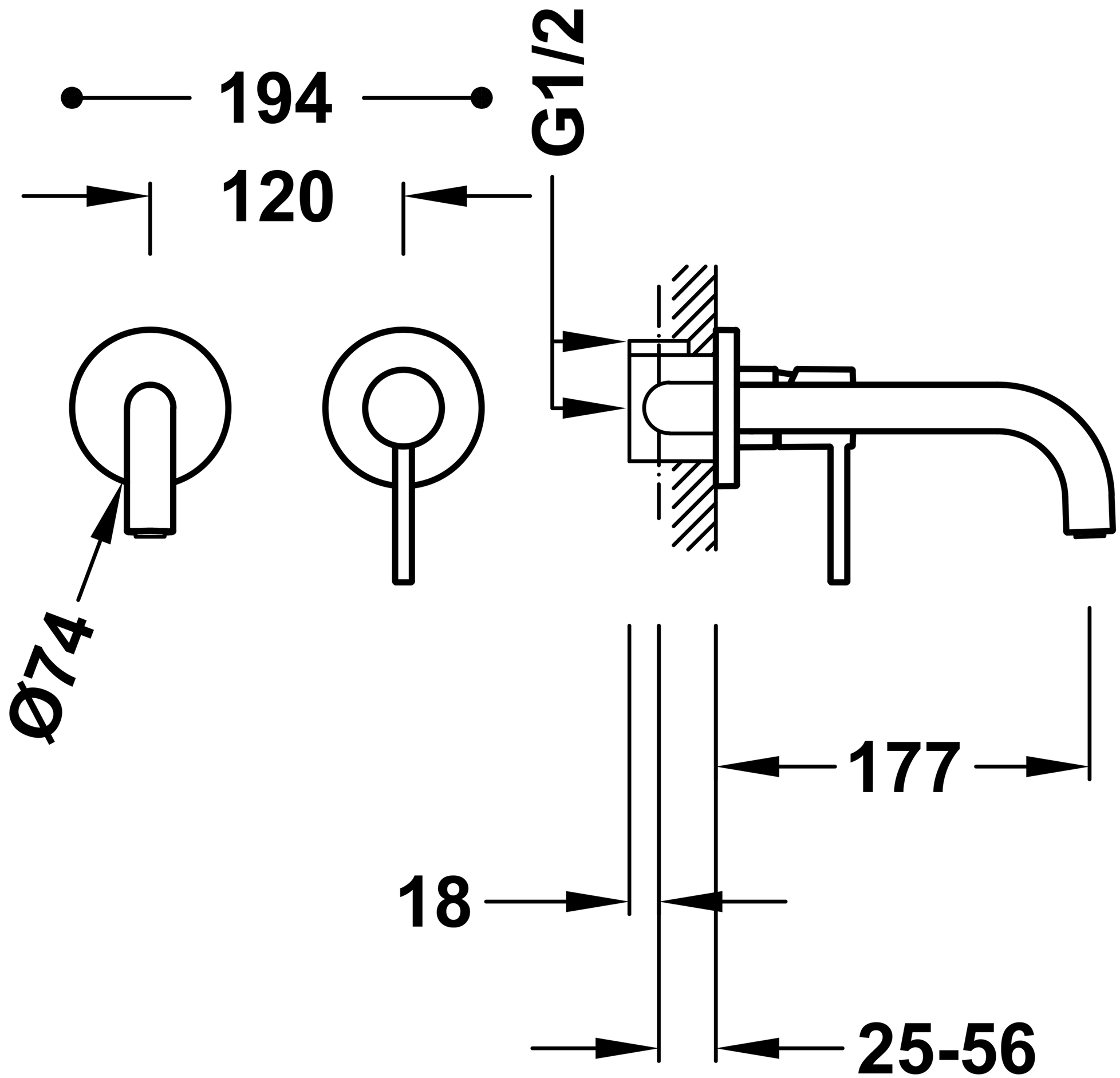
194
120
G1/2
Ø74
177
18
25-56