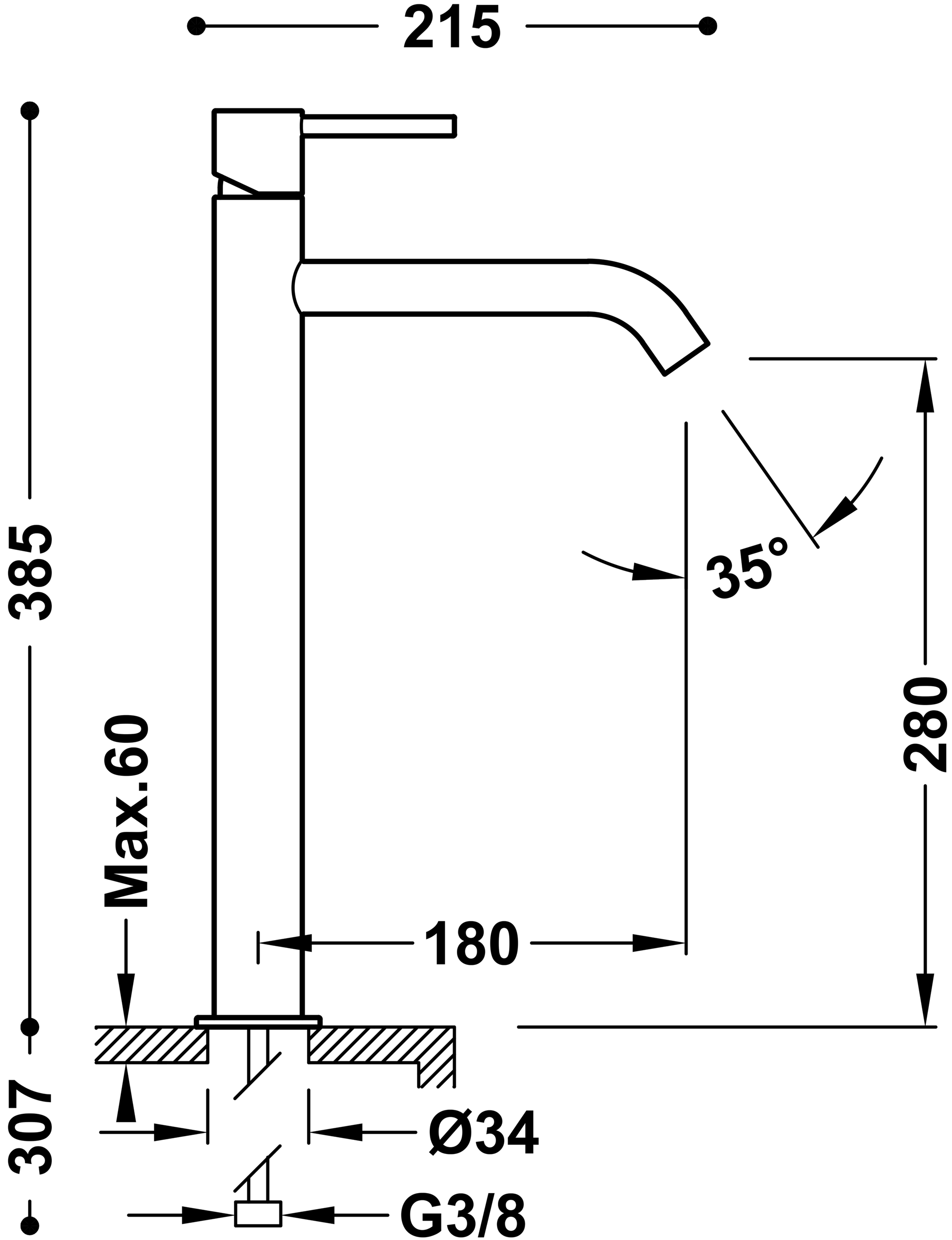
215
385
Max.60
35°
280
180
307
Ø34
G3/8