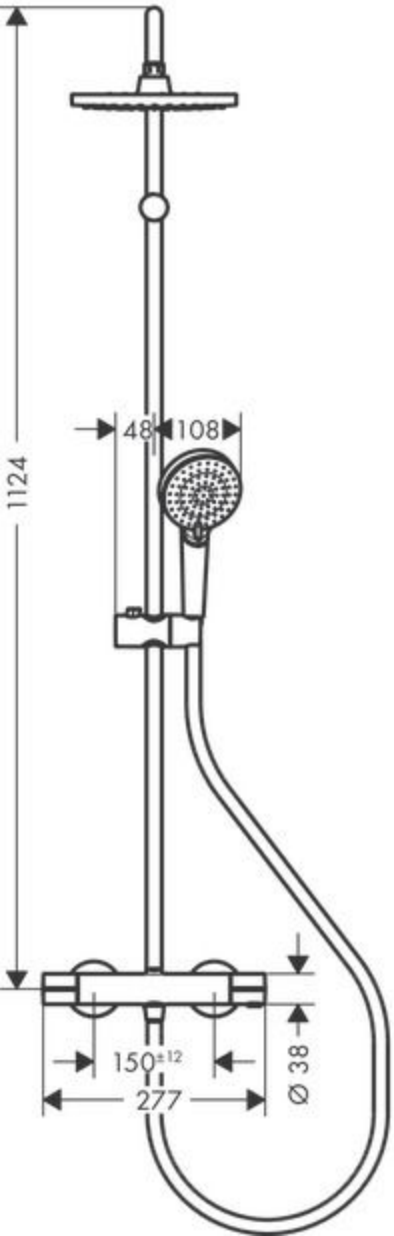
1124
48
108
150±12
277
Ø 38

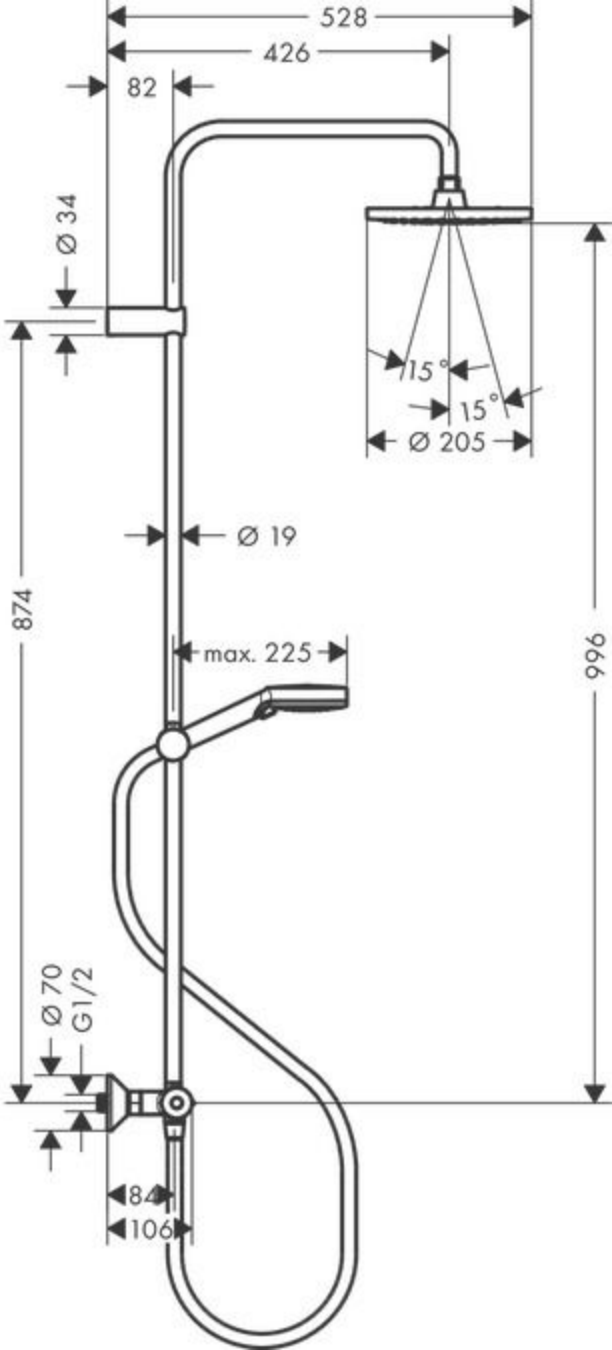
528
426
82
Ø 34
15°
15°
Ø 205
Ø 19
874
max. 225
996
Ø 70
G1/2
84
106