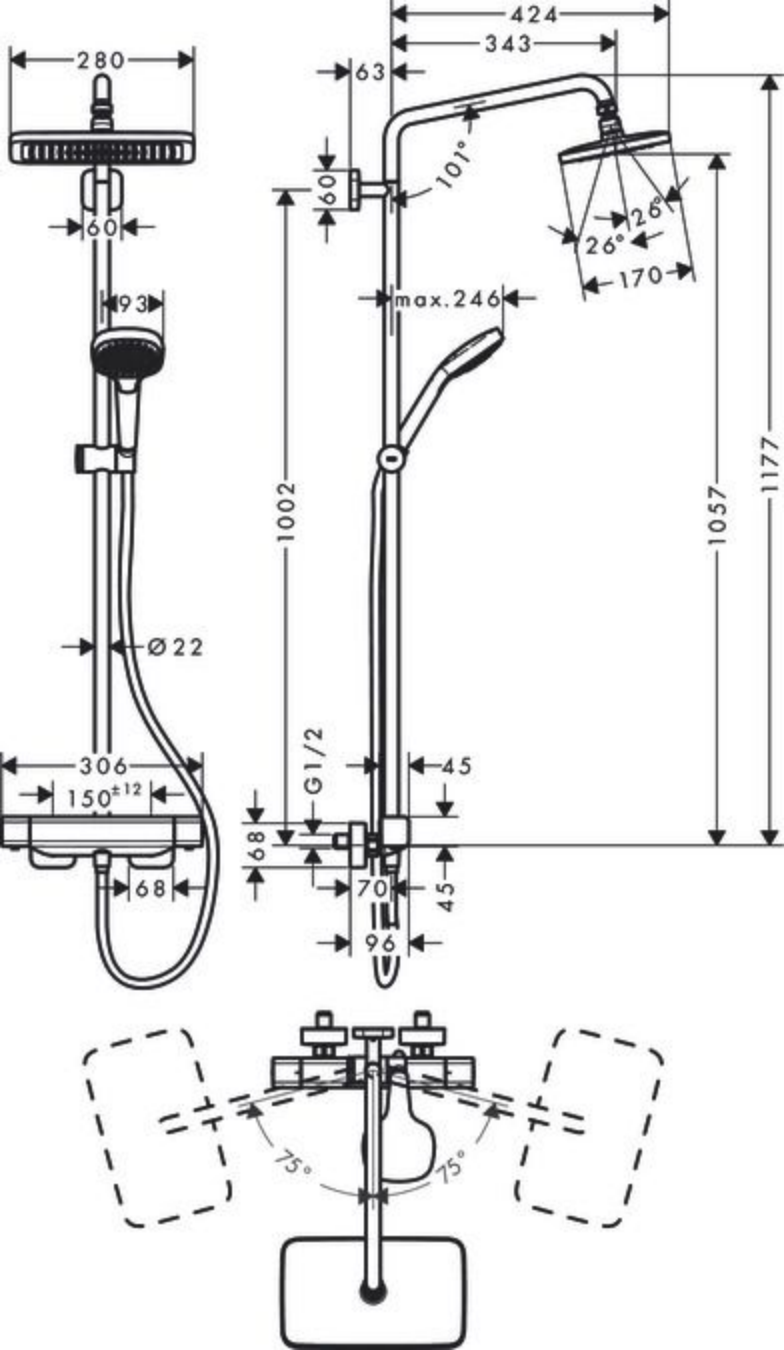
280
60
93
Ø22
306
150±12
68
424
343
63
60
101°
26°
26°
170
max.246
1002
1057
1177
G1/2
45
68
70
45
96
75°
75°