BEMETA®

Nástěnné opěrné držadlo
Wall buttress holder
Haltegriff

301112062

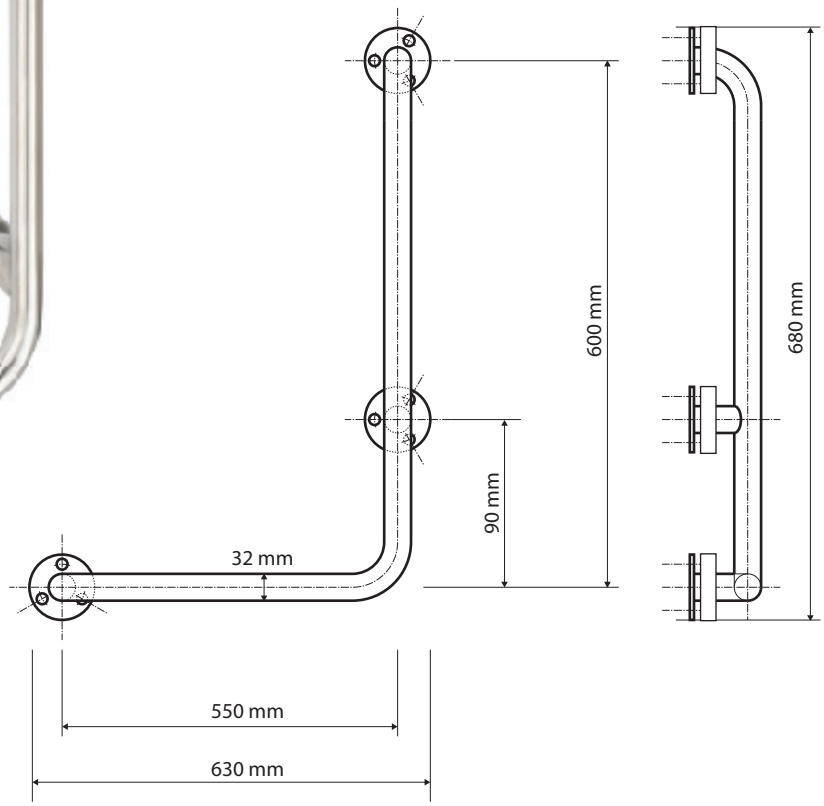

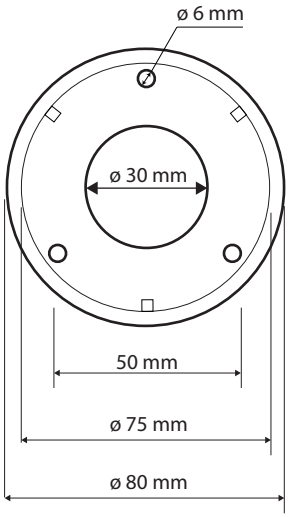

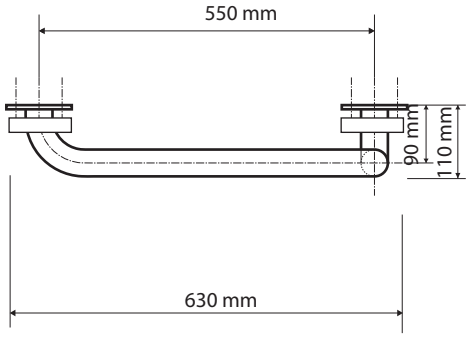

Parametry / Features / Eigenschaften

šířka / width / Breite:	630 mm
výška / height / Höhe:	680 mm
hloubka / depth / Tiefe:	110 mm
nosnost / load capacity / Ladekapazität:	120 kg
materiál / material / Material:	nerez / stainless steel / rostfrei
povrch. úprava / finish / Oberfläche:	brus / brushed / gebürsted

skryté kotvení / Secret Fix / Geheimnis Fix

HELP