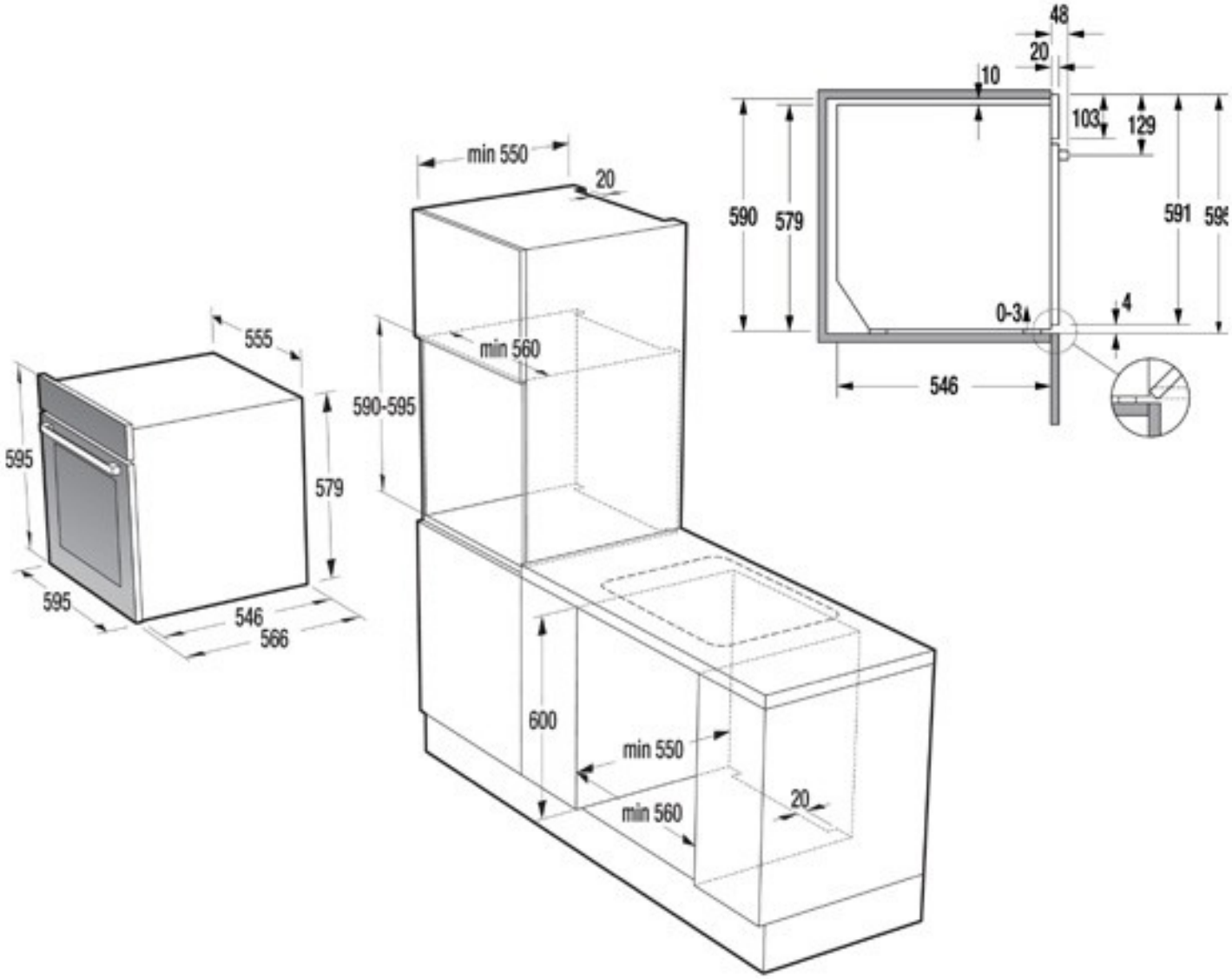
555
595
579
595
546
566
min 550
20
min 560
590-595
600
min 550
min 560
20
48
20
10
103
129
590
579
591
0-3
4
546