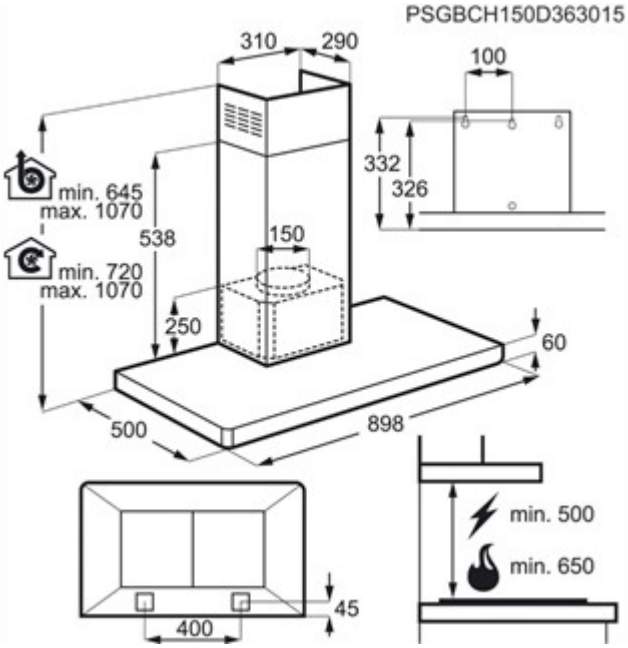
PSGBCH150D363015
310
290
100
332
326
min. 645
max. 1070
538
150
min. 720
max. 1070
250
60
500
898
min. 500
min. 650
45
400