rozměry v mm

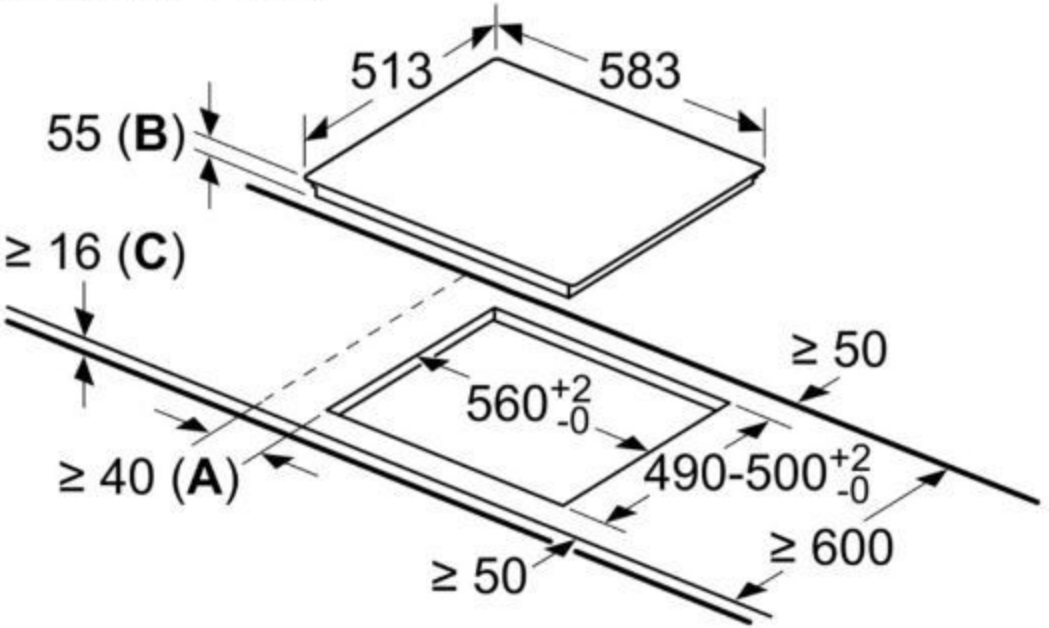

A: Minimální vzdálenost výřezu pro varnou desku od stěny
B: Hloubka zapuštění
C: S instalovanou pečicí troubou min. 30, případně více; viz prostorové požadavky pro pečicí troubu.