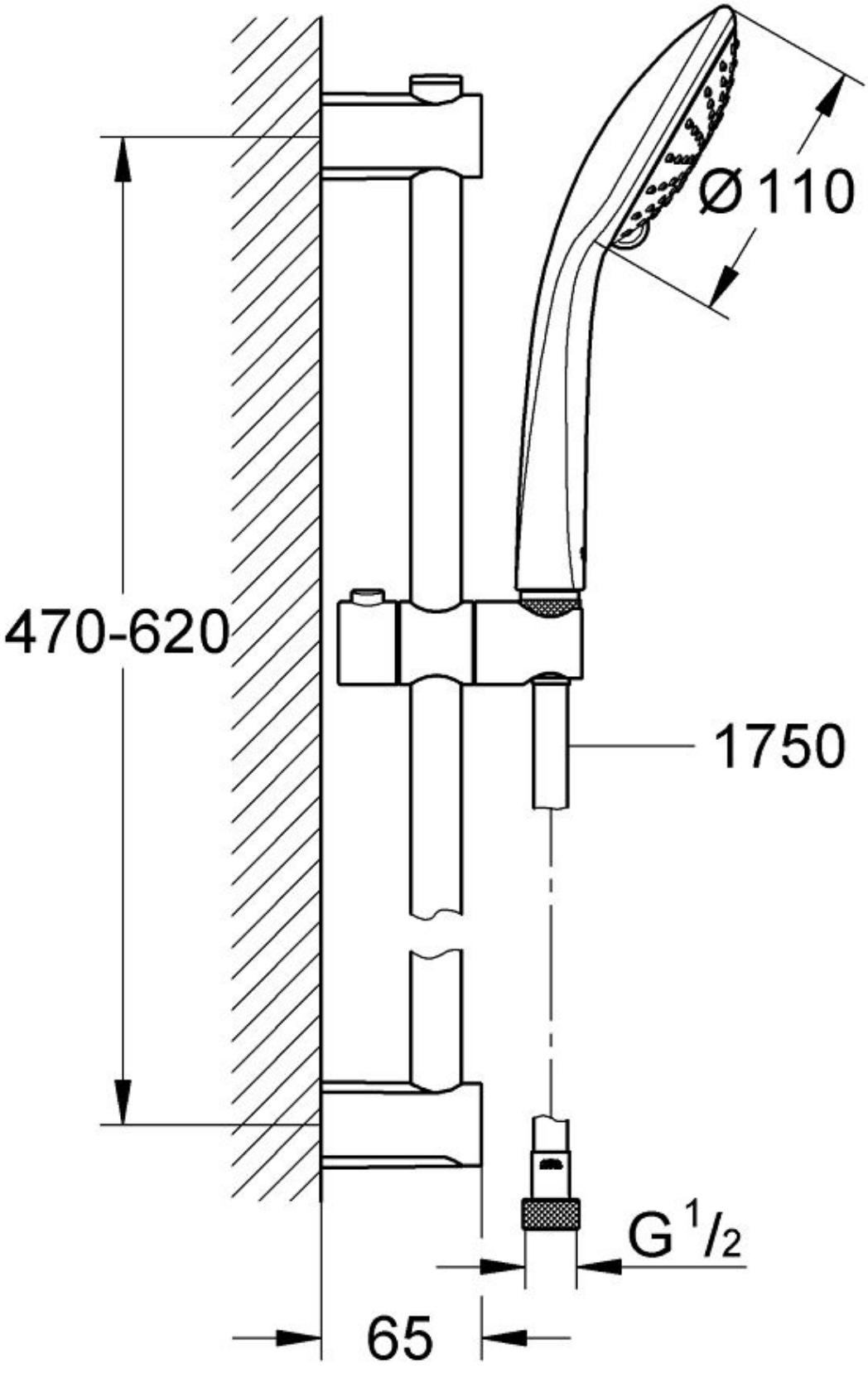
Ø 110
470-620
1750
G 1/2
65