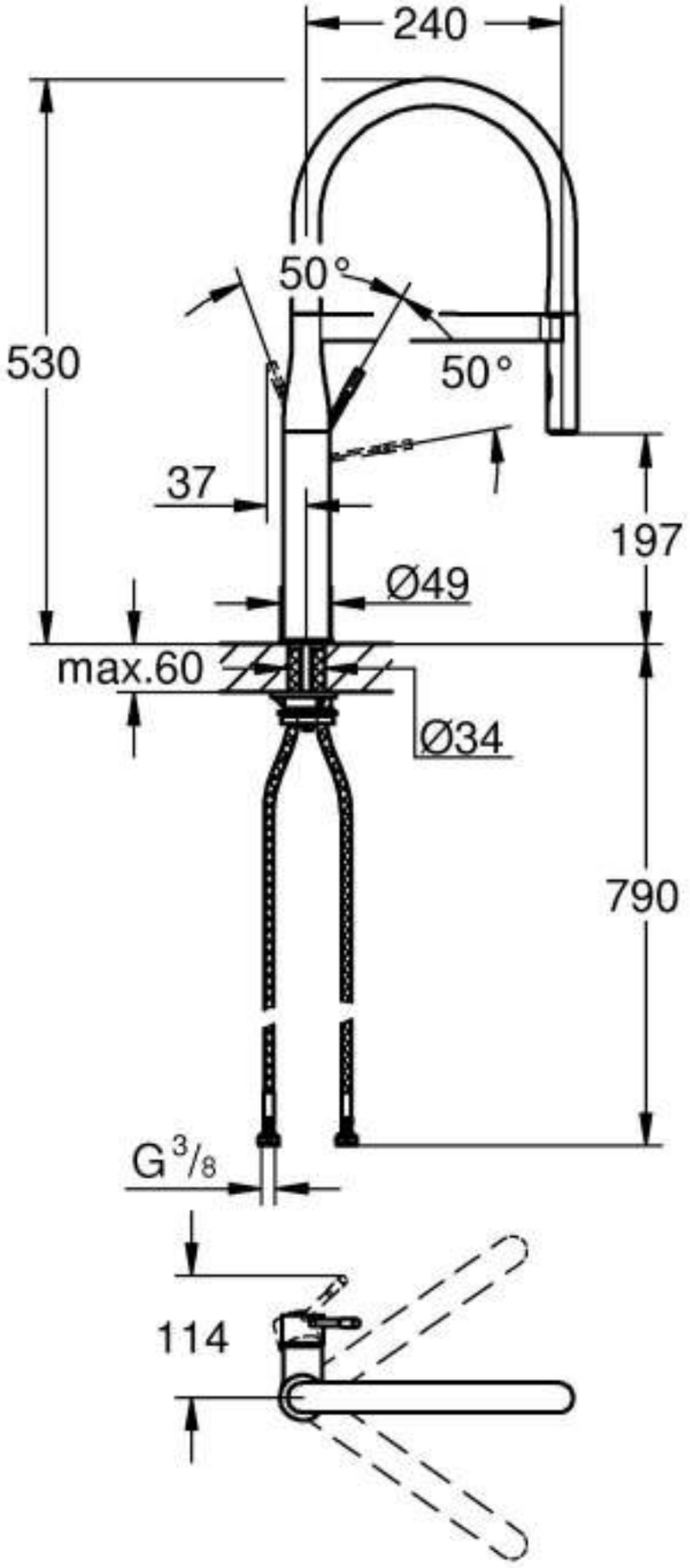
240
530
50°
50°
37
197
Ø49
max.60
Ø34
790
G 3/8
114