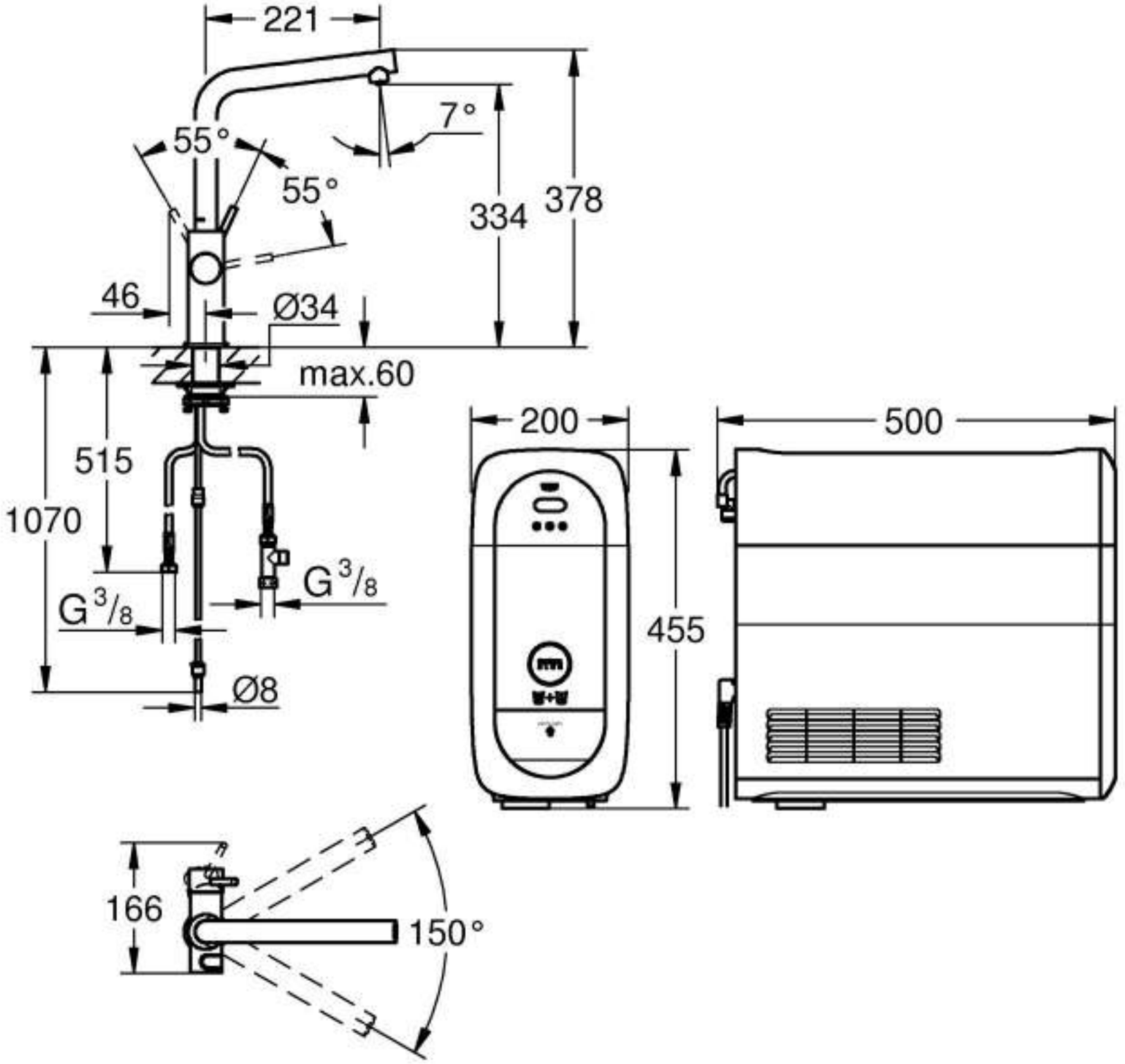
221
7°
55°
55°
334
378
46
Ø34
max.60
515
1070
G 3/8
G 3/8
Ø8
200
500
455
166
150°