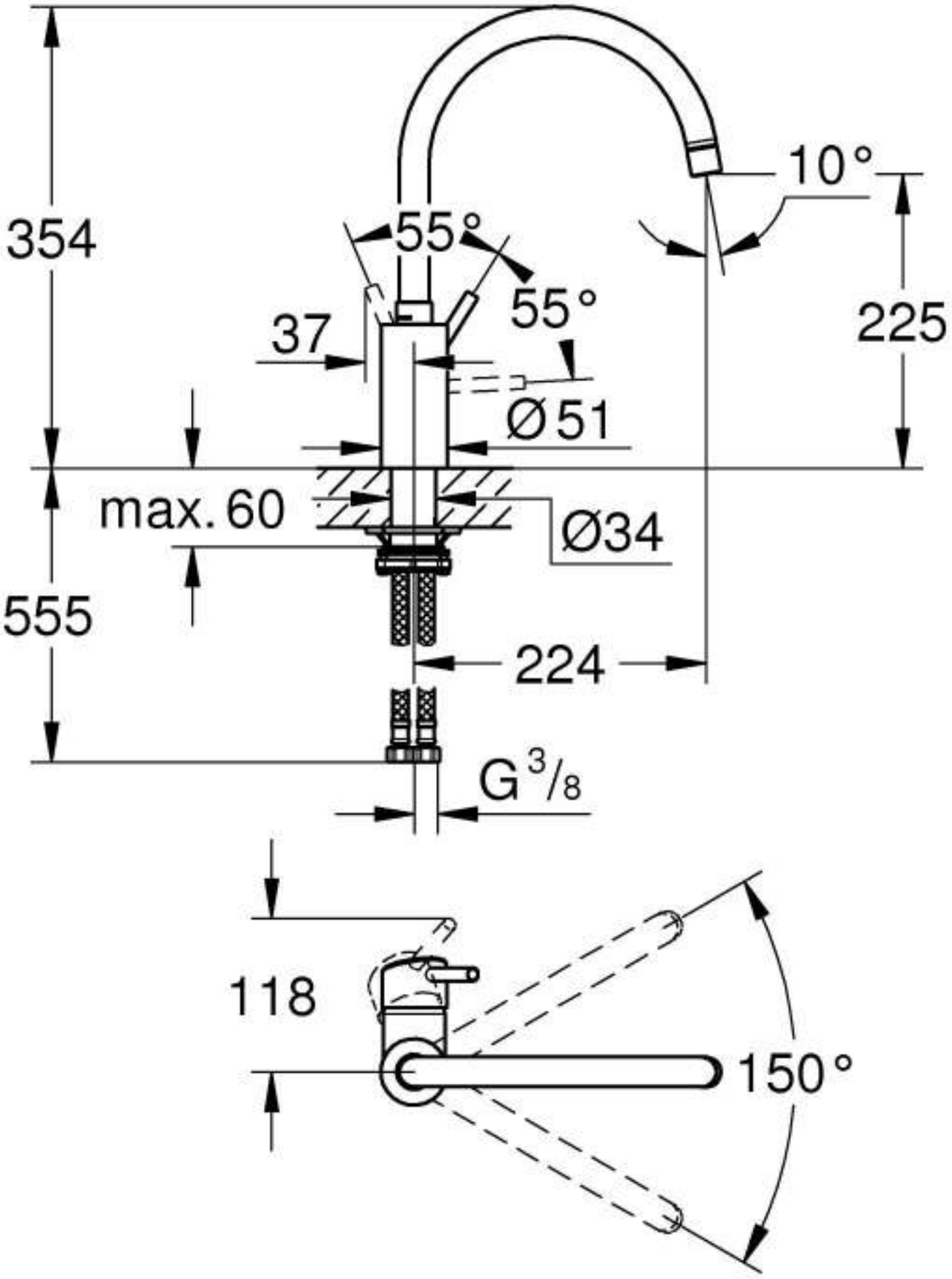
354
55°
55°
10°
37
225
Ø51
max. 60
Ø34
555
224
G 3/8
118
150°