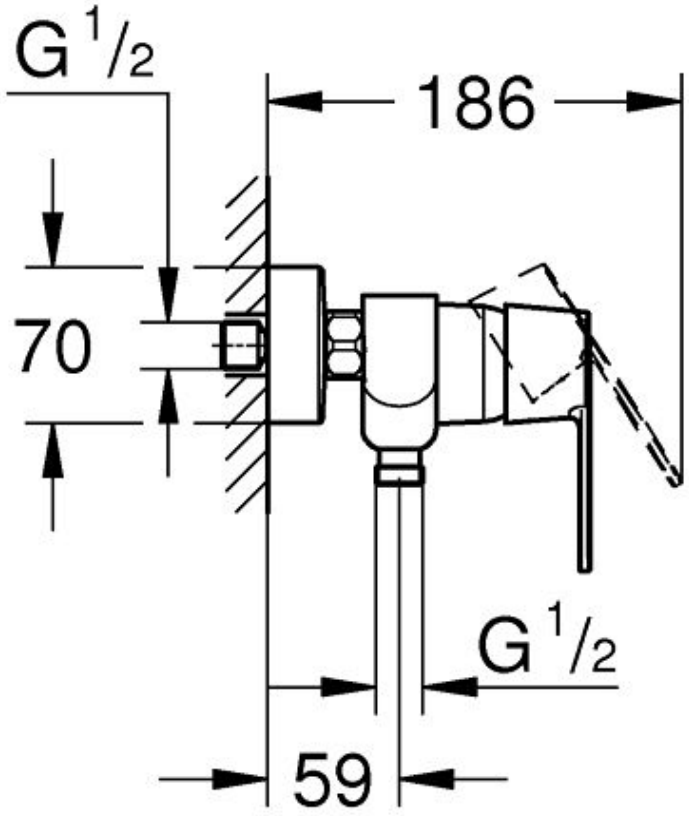
G 1/2
186
70
G 1/2
59

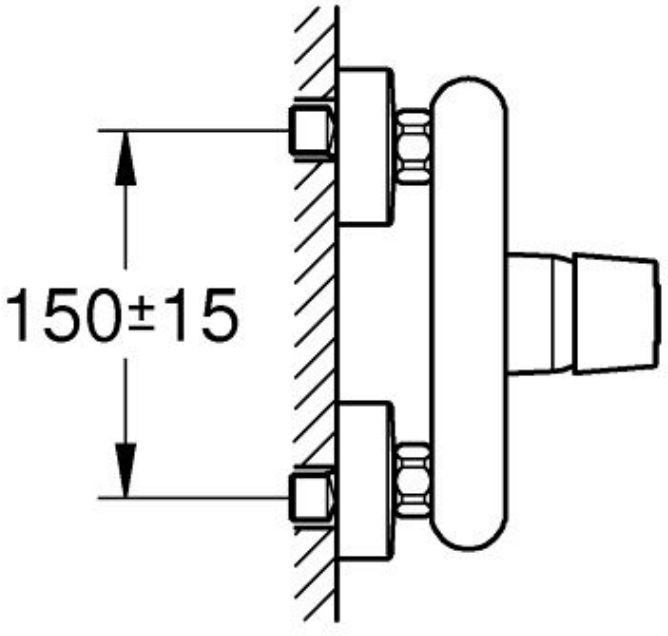
150±15