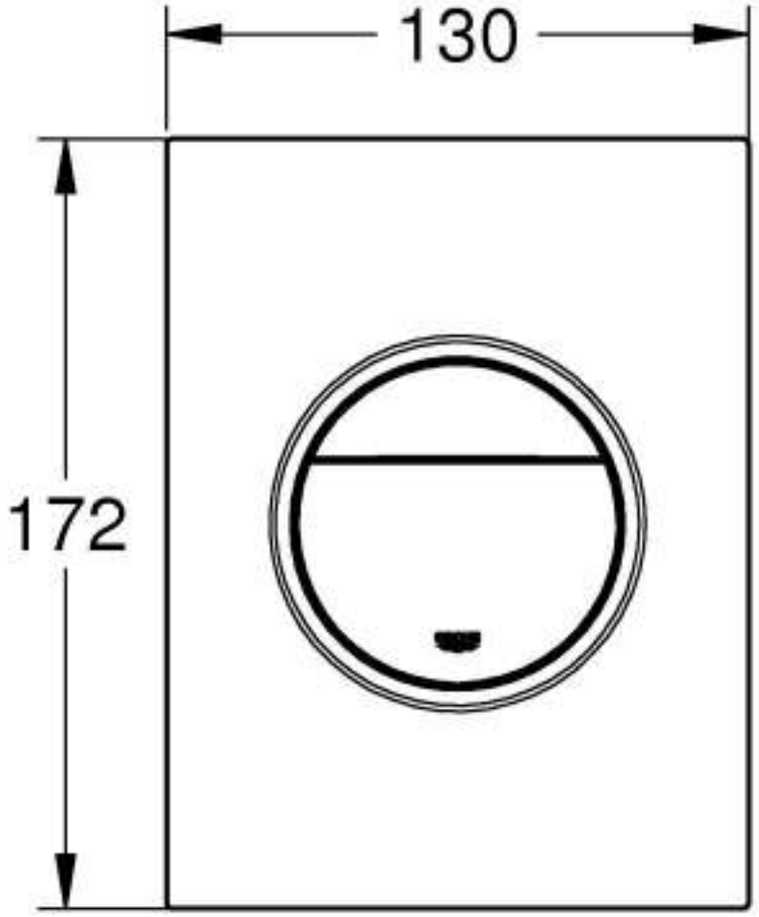
130
172

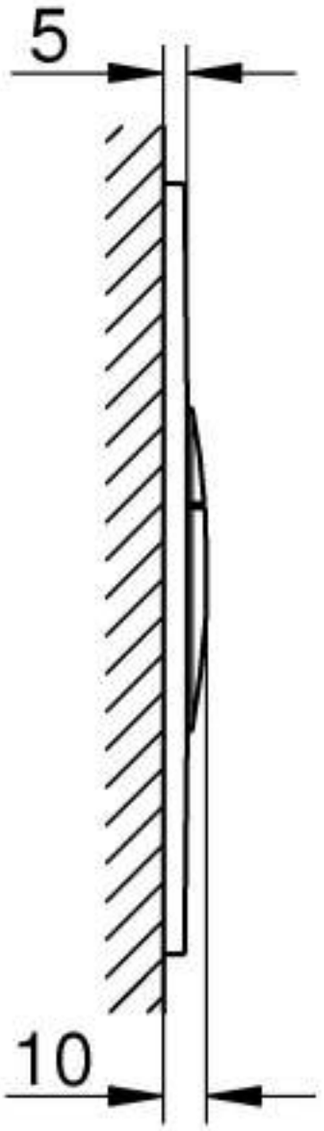
5
10