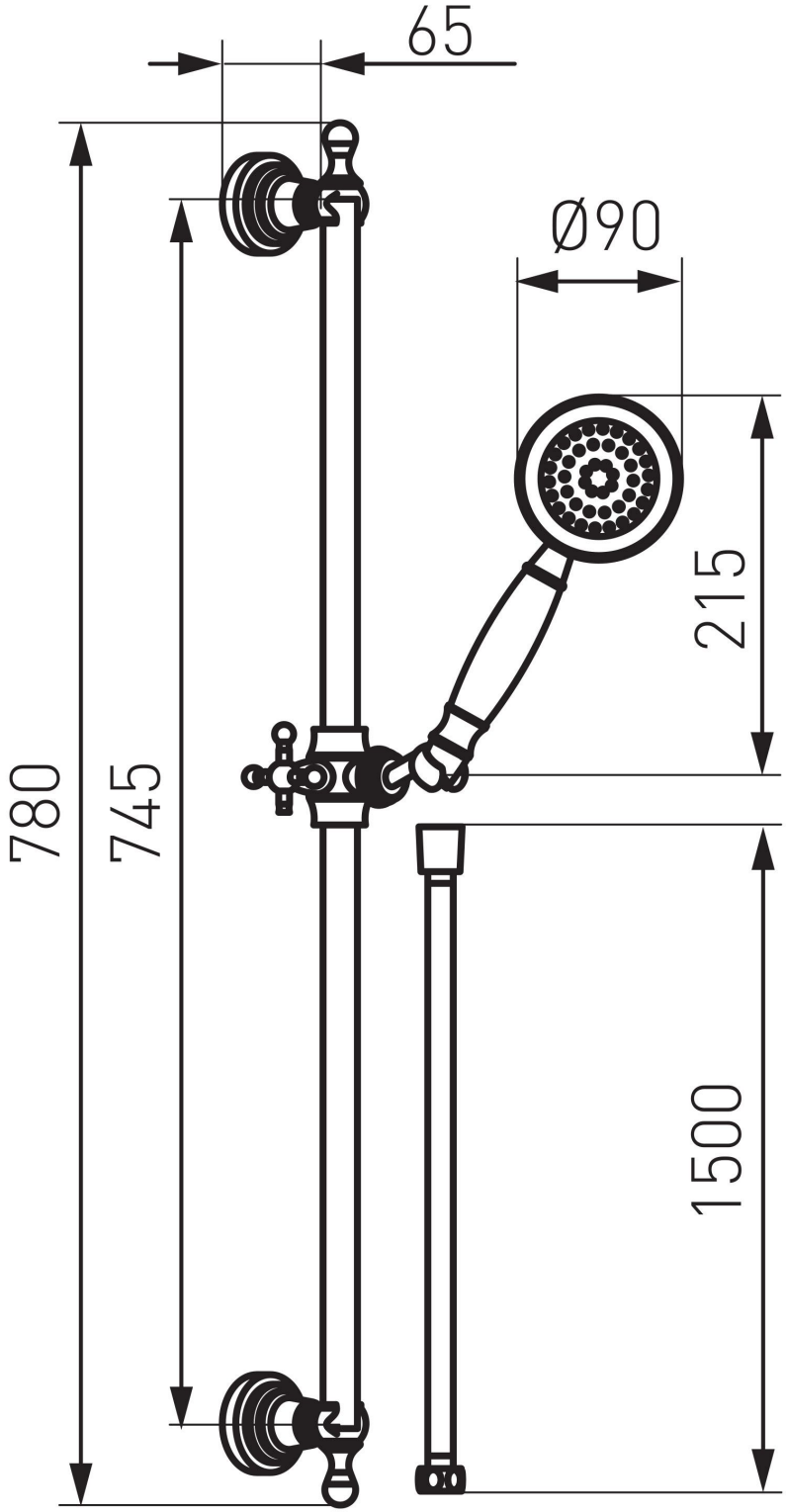
65
Ø90
215
780
745
1500