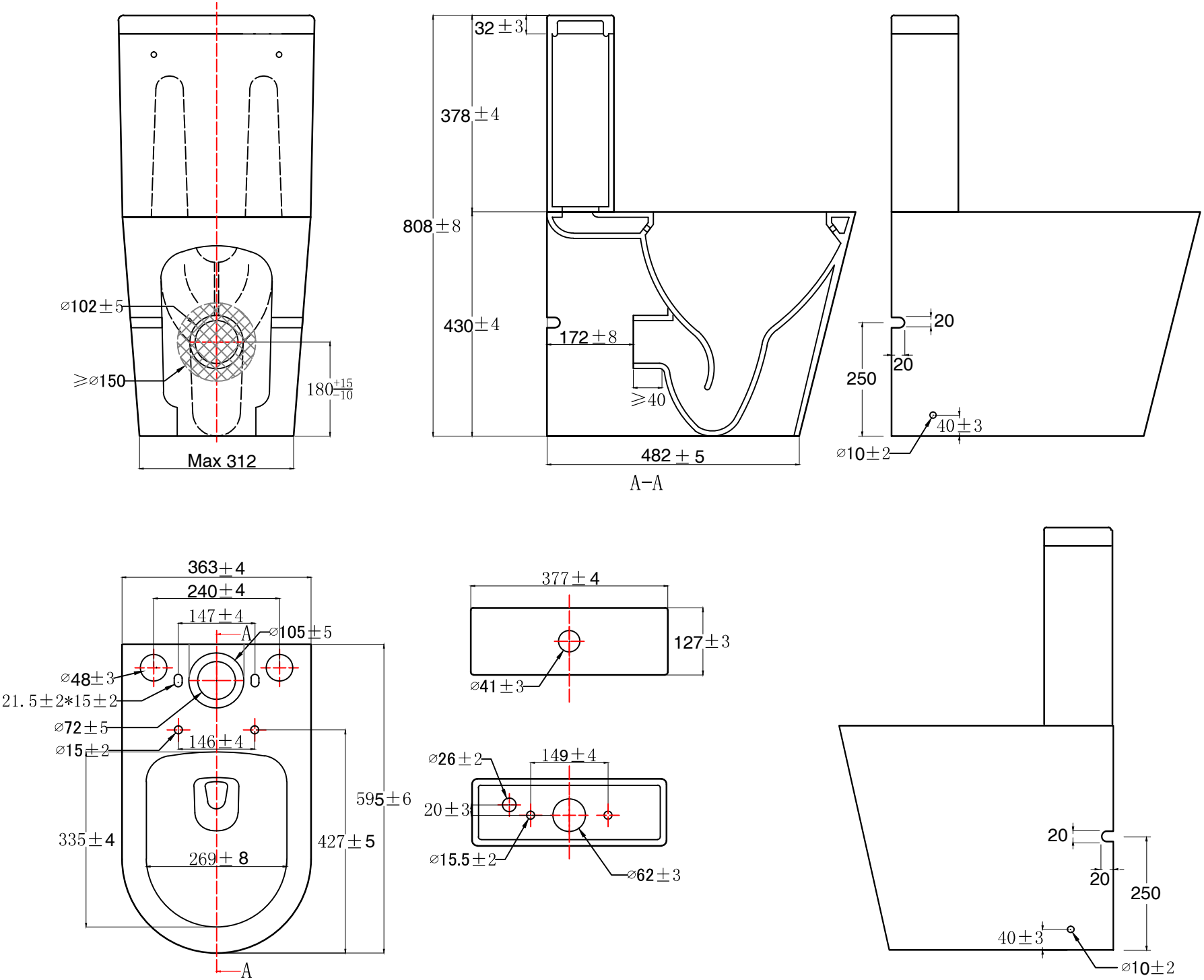
⌀102±5
≥⌀150
180+15 -10
Max 312
32±3
378±4
808±8
430±4
172±8
≥40
482±5
A-A
20
20
250
40±3
⌀10±2
363±4
240±4
147±4
A
⌀105±5
⌀48±3
21.5±2*15±2
⌀72±5
⌀15±2
146±4
595±6
335±4
427±5
269±8
A
377±4
127±3
⌀41±3
⌀26±2
149±4
20±3
⌀15.5±2
⌀62±3
20
20
250
40±3
⌀10±2