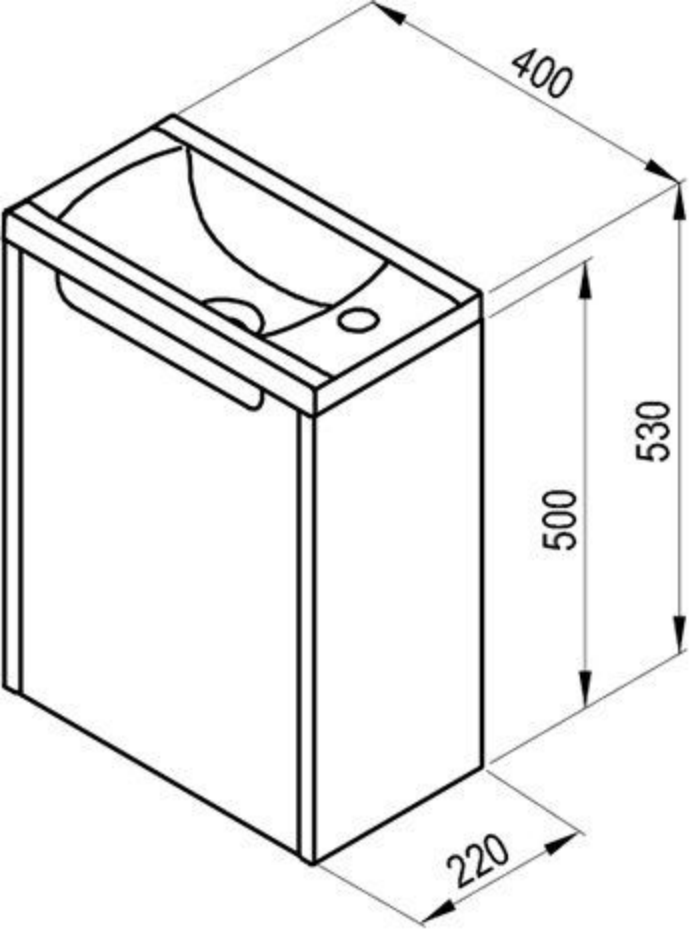
400
530
500
220

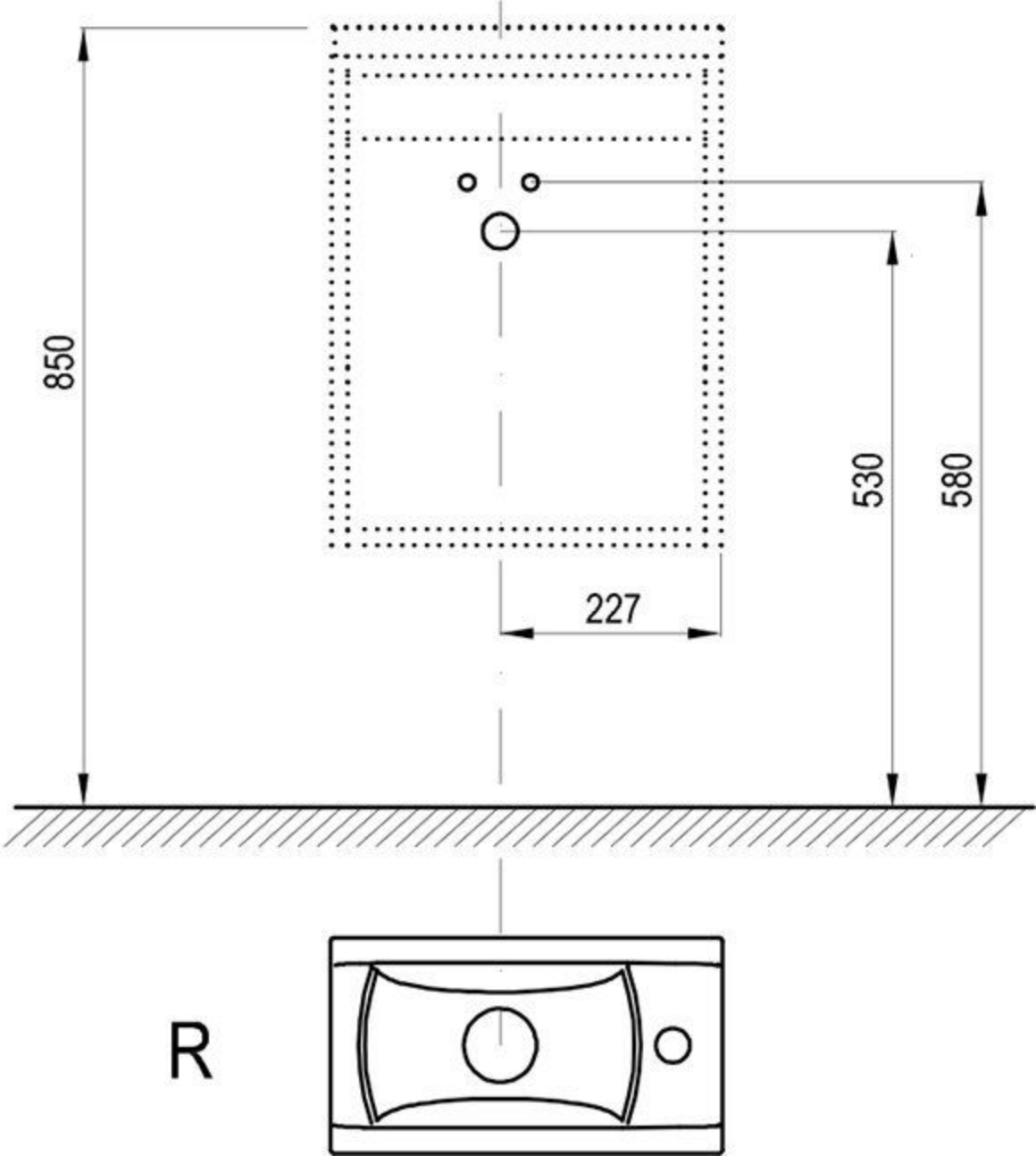
850
530
580
227
R