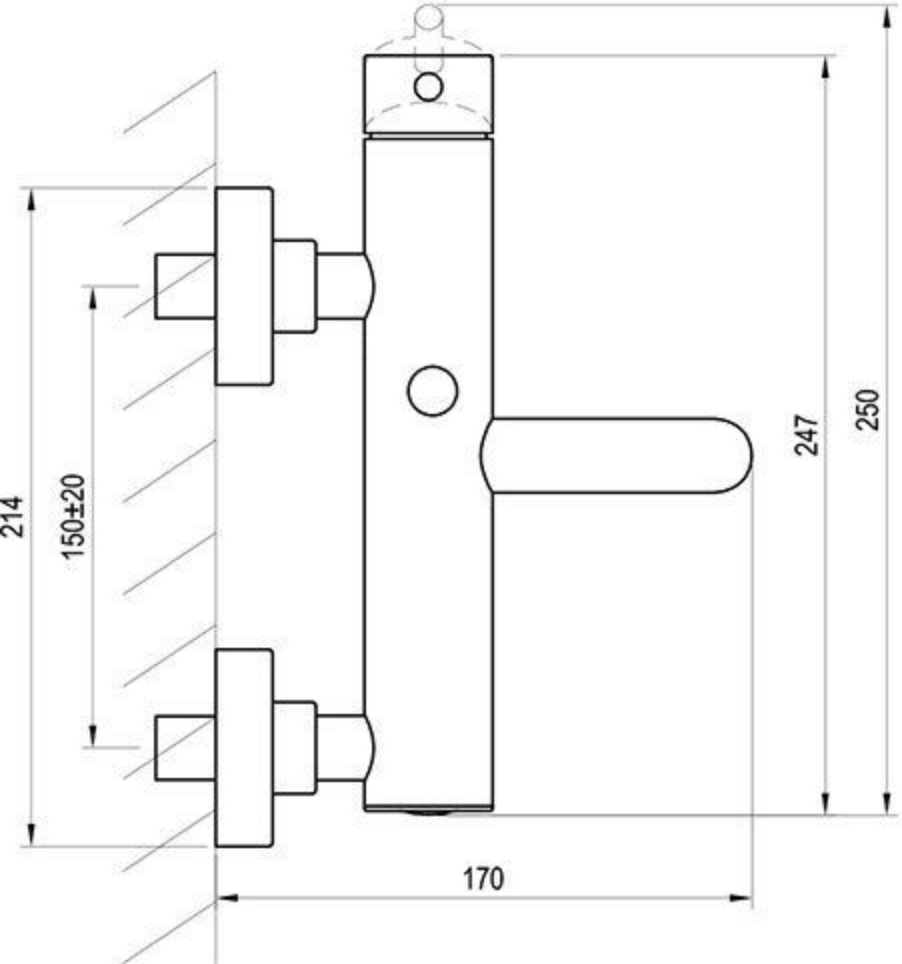
214
150±20
247
250
170

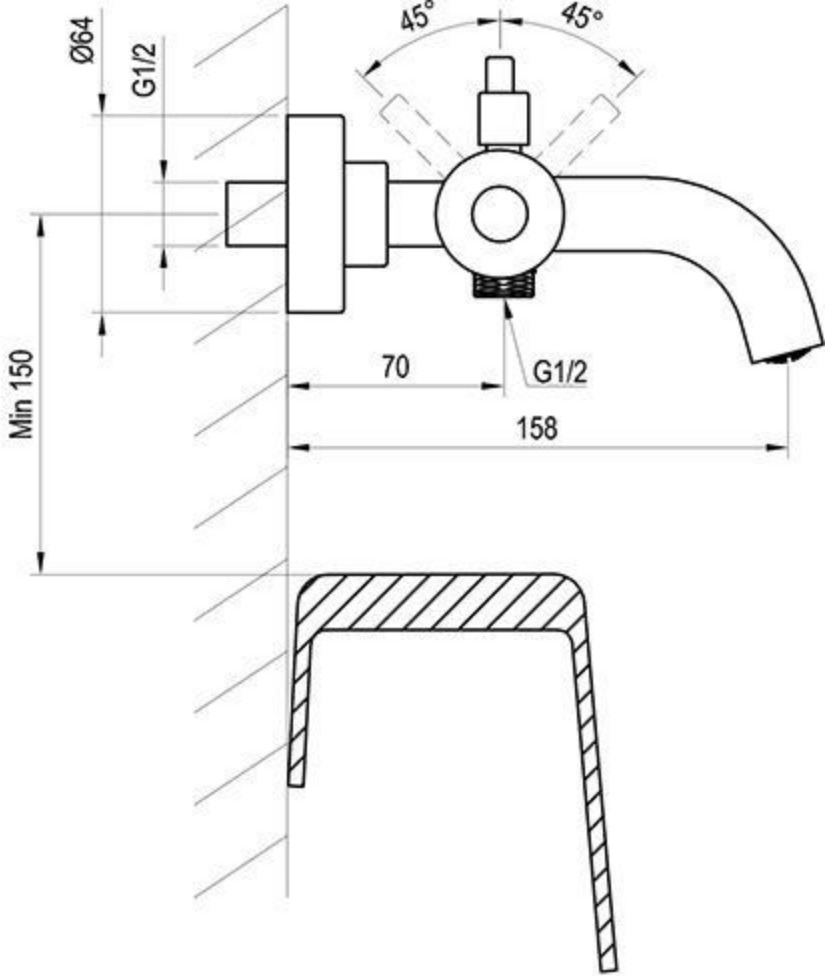
Ø64
G1/2
45°
45°
Min 150
70
G1/2
158