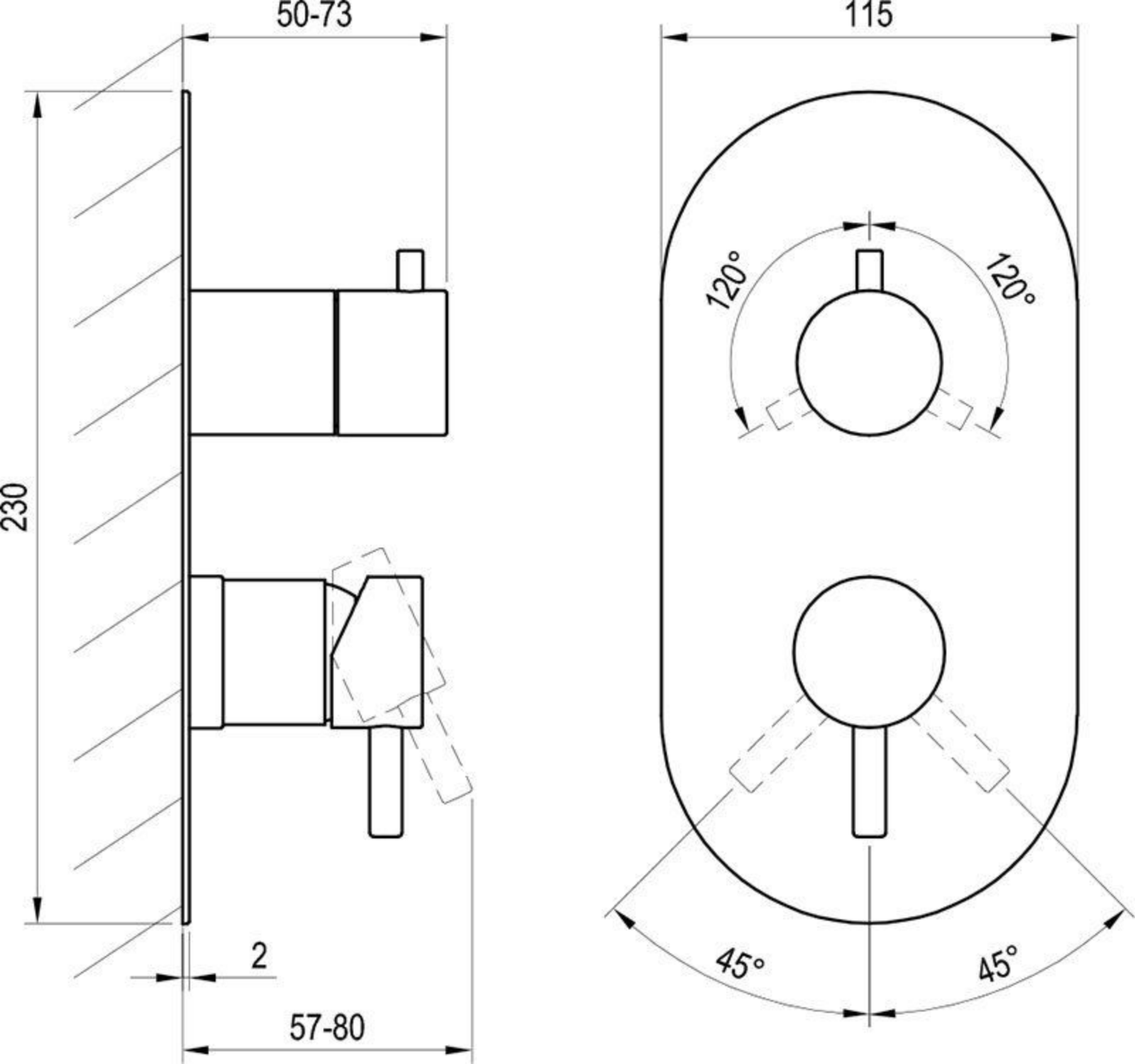
50-73
115
230
120°
120°
2
57-80
45°
45°