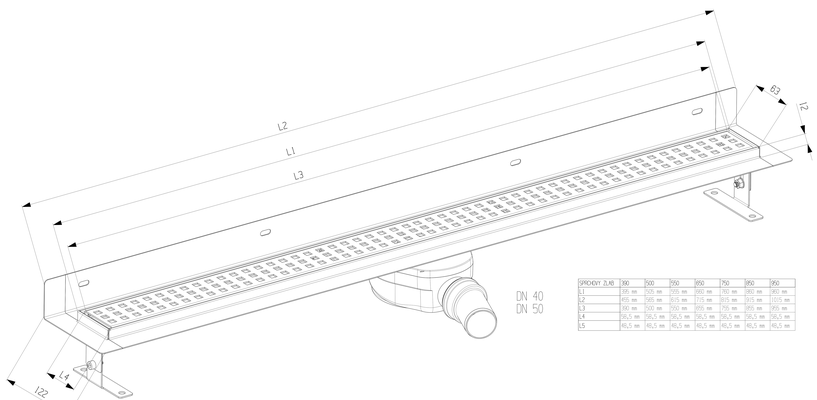
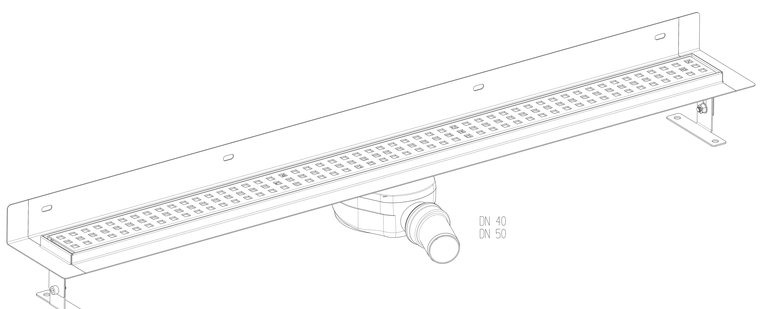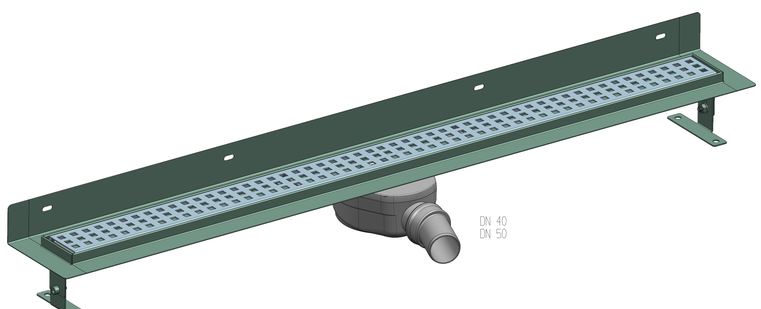
SPÁDOVÝ ŽLAB	300	500	550	650	750	850	950
L1	315 mm	515 mm	565 mm	665 mm	765 mm	865 mm	965 mm
L2	415 mm	615 mm	665 mm	765 mm	865 mm	965 mm	1065 mm
L3	560 mm	760 mm	810 mm	910 mm	1010 mm	1110 mm	1210 mm
L4	56,5 mm	56,5 mm	56,5 mm	56,5 mm	56,5 mm	56,5 mm	56,5 mm
L5	46,5 mm	46,5 mm	46,5 mm	46,5 mm	46,5 mm	46,5 mm	46,5 mm