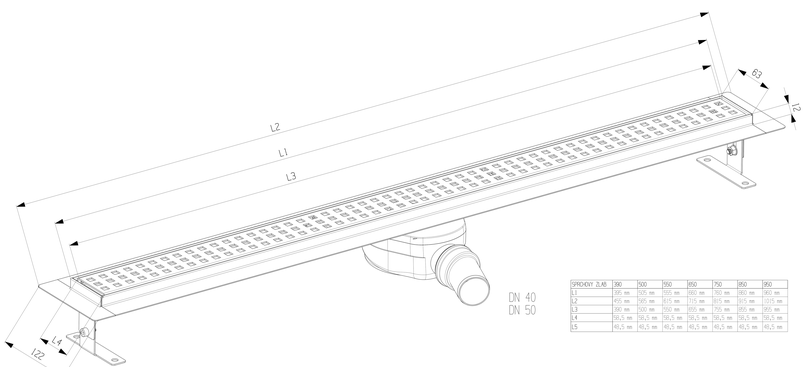

SPRCHOVÝ ŽLAB	290	500	550	650	750	850	950
L1	595 mm	705 mm	755 mm	855 mm	955 mm	1055 mm	1155 mm
L2	495 mm	605 mm	615 mm	715 mm	815 mm	915 mm	1015 mm
L3	590 mm	700 mm	750 mm	850 mm	950 mm	1050 mm	1150 mm
L4	99,5 mm	99,5 mm	99,5 mm	99,5 mm	99,5 mm	99,5 mm	99,5 mm
L5	49,5 mm	49,5 mm	49,5 mm	49,5 mm	49,5 mm	49,5 mm	49,5 mm

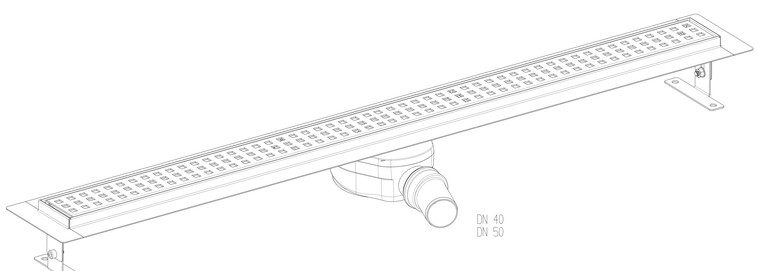

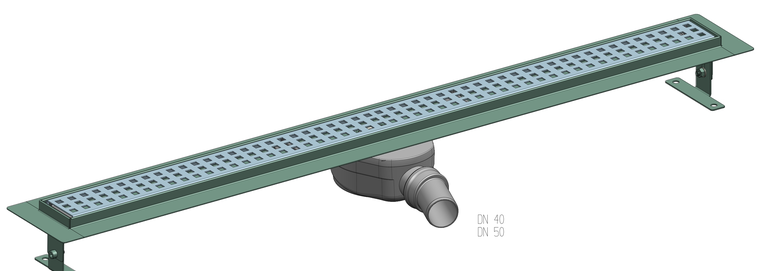

03 ŽLAB NEREZOVÝ 2020 - LISTA CTVERECKY - SLOŽENÝ
2022-01-04