# SUPERPLAN XXL

- exklusives, elegantes Design
- großzügige Abmessungen ermöglichen Duschen zu zweit
- geringe Tiefe eignet sich für bodengleichen Einbau und garantiert einen leichten Einstieg
- aus Kaldewei Stahl-Email 3,5 mm

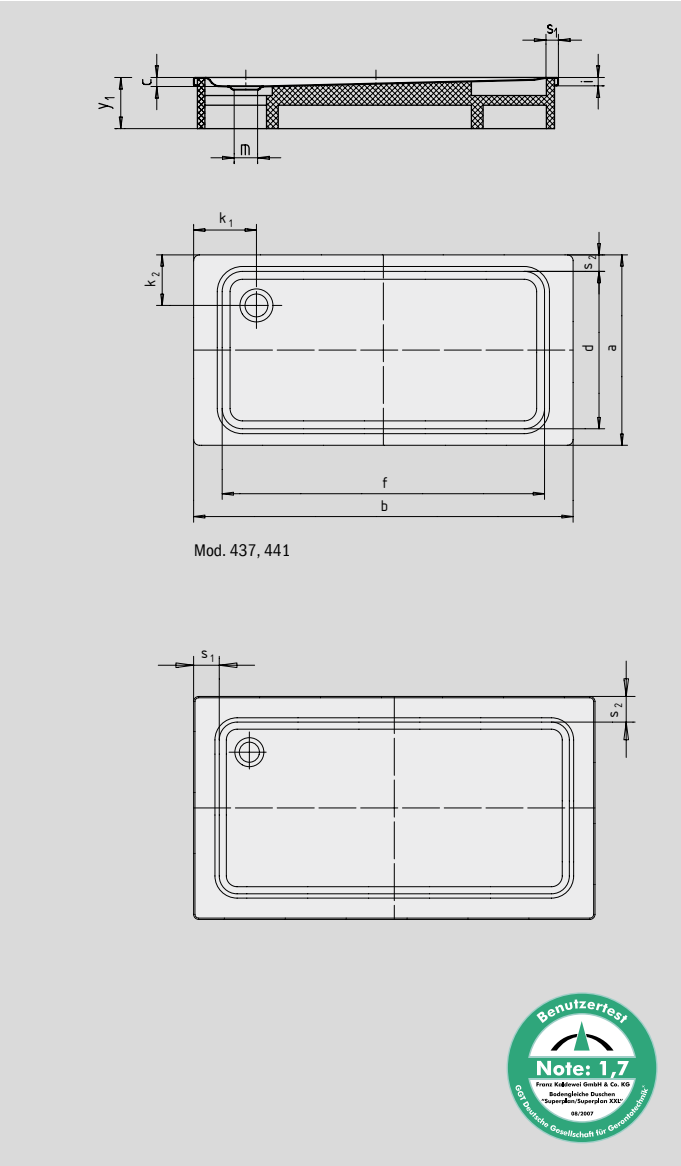


Abbildungen ähnlich

| Modell-Nr. | | 409 | 411 | 430 | 444 | 437 | 441 | 445 |
|---|---|---|---|---|---|---|---|---|
| Äußere Länge | a | 700 | 750 | 900 | 1000 | 800 | 900 | 1000 mm |
| Äußere Breite | b | 1700 | 1700 | 1700 | 1700 | 1800 | 1800 | 1800 mm |
| Tiefe | c | 47 | 47 | 51 | 51 | 47 | 51 | 51 mm |
| Innere Länge | d | 590 | 640 | 790 | 790 | 640 | 790 | 790 mm |
| Innere Breite | f | 1590 | 1590 | 1590 | 1590 | 1580 | 1580 | 1580 mm |
| Randhöhe | i | 32 | 32 | 32 | 32 | 32 | 32 | 32 mm |
| Abstand Wannenrand bis Mitte Ablaufloch | $k_1$; $k_2$ | 200 | 200 | 200 | 200; 250 | 225; 250 | 250; 200 | 250; 250 mm |
| Durchmesser Ablaufloch | m | 90 | 90 | 90 | 90 | 90 | 90 | 90 mm |
| Randbreite | $s_1$; $s_2$ | 55 | 55 | 55 | 55; 105 | 110; 80 | 110; 55 | 110; 105 mm |
| Höhe mit Wannenträger | $y_1$ | 145 | 145 | 145 | 145 | 145 | 145 | 145 mm |
| Gewicht der emaillierten Duschwanne in kg | | 32 | 33 | 40 | 44 | 37 | 42 | 47 |
| Antislip | | 856 x 300 | 856 x 300 | 856 x 549 | 856 x 549 | 856 x 300 | 856 x 549 | 856 x 549 mm |
| Vollantislip | | 461 x 1465 | 524 x 1465 | 649 x 1465 | 649 x 1465 | 527 x 1465 | 649 x 1465 | 649 x 1465 mm |

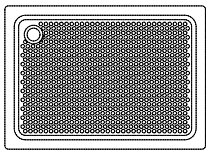

Der TÜV Rheinland bestätigt dem Antislip und Vollantislip von KALDEWEI folgende Eigenschaften:

- Bewertungsgruppe **B** für nassbelastete Barfußbereiche **(DIN 51097)**
- Bewertungsgruppe **R 10** für rutschhemmende Eigenschaften in Arbeitsräumen und Arbeitsbereichen mit erhöhter Rutschgefahr **(DIN 51130)**

Alle SUPERPLAN XXL-Modelle sind mit **Vollantislip** lieferbar.

Fertigungstechnische Änderungen, Toleranzen und Irrtümer vorbehalten. Abbildungen ähnlich.

KALDEWEI